Machine Translated by Google

sima

(ES) MANUAL DE INSTRUCCIONES ORIGINAL
(GB) ORIGINAL USER GUIDE
(FR) MANUEL ORIGINAL D´UTILISATION
(PO) MANUAL DE INSTRUÇÔES ORIGINAL
(DE) URSPRÜNGLICHES GEBRAUCHSANWEISUNG
(PL) ORYGINALNA INSTRUKCJA OBSŁUGI
(ع) دليل المستعمل الأصلي
(IT) MANUALE D´ISTRUZIONI ORIGINALI
(RUS) Инструкция по эксплуатации (завода изготовителя)

C-6/22

C-6/22 C-6/28

C-6/28 C-6/32

C-6/32

C/ Albuñol, par.250
Pol. Ind. Juncaril,
18220 ALBOLOTE (Granada) ESPAÑA
Telf: (+34)958 490 410
Fax: (+34) 958 466 645
info@simasa.com
www.simasa.com

Machine Translated by Google

Machine Translated by Google

INDEX

1. ALLMÄN INFORMATION..... 4

2. ALLMÄN BESKRIVNING..... 4

3. TRANSPORT 4

4. MONTERINGSINSTRUKTIONER. .... 4 4.1 MONTERING AV KLINGARNA. .... .4 4.2 UNDERHÅLL, INSPEKTION OCH KONTROLL.....5

5. BRUKSANVISNING. 5

6. SÄKERHETSREKOMMENDATIONER 6

7. LÖSNING PÅ DE VANLIGASTE PROBLEMEN..... 6

8. TEKNISKA EGENSKAPER. 6

9. GARANTI..... .... 7.

10. RESERVDELAR..... 7

11. MILJÖSKYDD..... 7

GARANTIBEVIS..... 8

Machine Translated by Google

1. ALLMÄN INFORMATION.

OBSERVERA: Läs och förstå dessa instruktioner till fullo innan du börjar använda maskinen

SIMA SA uppskattar förtroendet för våra produkter när man köper en MANUELL SHEAR.

Denna handbok ger dig nödvändiga instruktioner för användning, underhåll och, i förekommande fall, reparation. Aspekter som kan påverka användarnas säkerhet och hälsa under någon av dessa processer anges också. Att följa instruktionerna ovan och använda enligt anvisningarna kommer att resultera i säker service och enkelt underhåll.

Därför är det obligatoriskt att läsa denna manual för alla som kommer att ansvara för användningen, klippunderhåll eller reparation.

Det rekommenderas att alltid förvara denna handbok på en lättillgänglig plats där maskinen används.

2. ALLMÄN BESKRIVNING

SIMA SA MANUELL SAX, modell **C6/..,** är designad och tillverkad för att klippa stänger korrugerad eller slät konstruktion, med utbytbara blad monterade i käftarna.

All annan användning som kan komma att användas för den manuella klippningen anses olämplig och kan vara farligt, så det är uttryckligen förbjudet.

- Den manuella saxen är utformad för att fästas på arbetsytan genom sina fyra fästelement som är en del av strukturen
- Materialet som ska skäras förs fram manuellt genom att stången förs genom öppningen mellan bladen.
- Snittet görs av kraften som utövas på hävarmen

3. TRANSPORTER

Följ instruktionerna nedan för en säker transport av fräsen:

För överföring av saxen i arbetsmiljön måste du göra det med hjälp av pallvagnar eller gaffeltruckar för att undvika olyckor.

4. MONTERINGSINSTRUKTIONER.

Saxen levereras färdigmonterad, redo att klippas från inköpstillfället.

4.1 MONTERING AV KLINGARNA.

Om något av maskinens knivar försämras vid användning, måste du följa följande procedur för att byta ut det:

MOBILT BLAD

1 Lyft armen på spakdrevet uppåt enligt pilen i **Fig. 1,** 2 Ta bort skruven **F, Fig. 1** rotera bladet **Q** för en ny skäregg, eller byt ut den mot en ny vid behov och åter- arbeta omvänt.

FAST BLAD

1 Lyft armen på spakdrevet uppåt enligt pilen i **Fig. 1,** så att det fasta bladet är fritt från hinder.

2 Ta bort skruven **T, Fig. 1,** vrid bladet **C** för en ny skäregg, eller byt ut den mot en ny vid behov och kör omvänt igen.

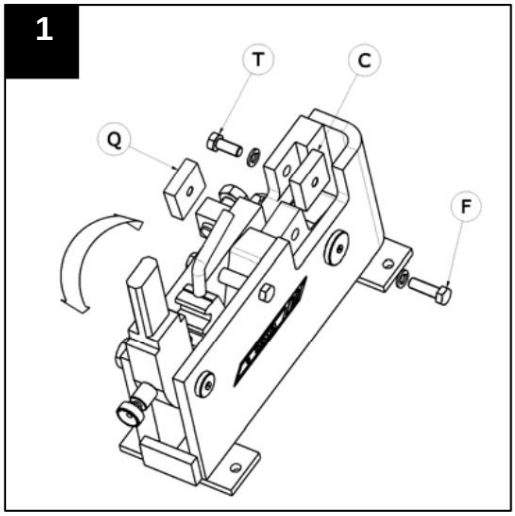

Machine Translated by Google

4.2 UNDERHÅLL, INSPEKTION OCH KONTROLL.

För att saxen alltid ska vara i gott skick måste du regelbundet kontrollera följande punkter:

1 Kontrollera skärbladens tillstånd efter varje arbetsdag när de är mycket höga skadade, byt ut dem mot nya

2 smörj drevet och käftens rotationsaxlar var **5:e** arbetsdag

3 Smörj käften och pinjongtänderna med konsekvent fett **varannan månads** användning.

5. BRUKSANVISNING.

Manuella saxar har konstruerats och byggts för att skära av släta eller korrugerade järnstänger; all annan användning som inte uttryckligen anges anses onormal. Alla verktyg eller tillbehör som läggs till eller modifieras utan skriftligt tillstånd från tillverkaren anses vara olämpligt och farligt, så i dessa fall eller på grund av felaktig användning om skada eller personskada uppstår, fritar SIMA SA allt ansvar som tillverkare.

STEG ATT FÖLJA FÖR ATT GÖRA SNITTET.

1 Fäst saxen på en stadig yta genom hålen för den, och se till att den sitter kvar i en säker och stabil position.

2 Montera hävstångsarmen som medföljer saxen på pinjongskaftet.

3 Placera stången som ska skäras i springan mellan knivarna, tryck sedan på spaken tills materialet är kapat; Den krökta formen på spaken, tillsammans med maskinens design, gör att snittet kan göras i två attacker genom att helt enkelt ändra dess position.

C6/28- och C6/32- modellerna har en positioneringsstift på spindeln **B, Fig. 2,** som tillåter justering av gapet mellan bladen, beroende på tjockleken på materialet som ska skäras.

För att förhindra att stängerna tränger igenom knivarna vid kapningstillfället har saxen en justerbar skruv för att stödja **T-stången, Fig.** 2

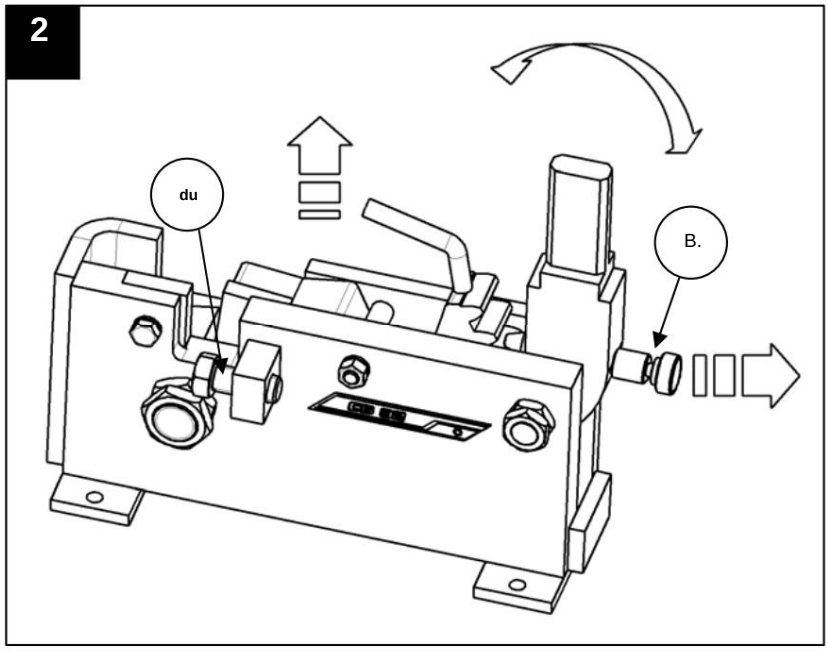

Machine Translated by Google

6. SÄKERHETSREKOMMENDATIONER

- Innan du använder saxen, läs instruktionerna noggrant och observera att reglerna för säkerhet.
- Manuella saxar måste användas av auktoriserad och utbildad personal.
- Använd alltid lämplig personlig skyddsutrustning (PPE) för varje jobb.
- Se till att saxen som ska användas är i perfekt tekniskt skick och fullt funktionsduglig.
- Arbeta inte med kniven om den inte är fäst på en yta och helt säker.
- Kontrollera att ingen befinner sig inom utrustningens verkningsradie
- När du måste flytta kniven, gör det alltid säkert och med nödvändiga medel beroende på av hans vikt.
- Inspektera skarvar, bultar, muttrar, svetsar, korrosion, sprickor etc. visuellt.
- Använd inte kniven för funktioner som den inte är avsedd för.

OBSERVERA: Alla säkerhetsrekommendationer som anges i denna manual måste följas och följas

Föreskrifter för förebyggande av arbetsrisk på varje plats.

SIMA, SA ansvarar inte för de konsekvenser som kan bli följden av felaktig användning av den manuella saxen

7. LÖSNING PÅ DE VANLIGASTE ABNORMALITET.

ANOMALI	MÖJLIG ORSAK	LÖSNING
Det skär inte	Bladslitage	Vrid bladet för en ny skäregg eller byt ut den mot en ny vid behov.
	Överdrivet skärmotstånd	Reglera igen avståndet mellan bladen
För tidigt slitage av bultar.	Brist på underhåll.	Smörj regelbundet bultarna

8. TEKNISKA EGENSKAPER.

DATA	C6/22.	C6/28.	C6/32.
Nettovikt / kg.	19	40	49
MÅTT L x B x H mm.	300x120x250	470x150x350	470x160x360
Ø MAXIMAL SNITT. mm	22 slät	28 slät.	32 slät

Machine Translated by Google

9. GARANTI.

SIMA, SA tillverkare av anläggningsmaskiner, har ett nätverk av tekniska tjänster Red SERVÍ-SIMA. Reparationer som utförs under garanti av vårt SERVÍ-SIMA-nätverk är föremål för villkor för att garantera deras service och kvalitet.

KLYFTA. SA garanterar alla sina produkter mot tillverkningsfel, och täcks av de villkor som anges i det bifogade dokumentet GARANTIVILLKOR.

Garantivillkoren kommer att upphöra om de fastställda betalningsvillkoren inte följs.

SIMA SA förbehåller sig rätten att modifiera sina produkter utan föregående meddelande.

10. RESERVDELAR

De reservdelar som finns tillgängliga för **C6/..** modell manuell sax , tillverkad av SIMA, SA är identifieras i reservdelsritningarna som bifogas denna handbok.

För att begära någon av dem måste du kontakta SIMA SA:s eftermarknadsavdelning och tydligt ange numret **som** det är märkt med, samt **modell, tillverkningsnummer och tillverkningsår** som finns på maskinskylten. det är tänkt.

11. MILJÖSKYDD.



Råvaror bör återvinnas istället för att kassera resterna. Enheterna, tillbehören, vätskorna och förpackningarna måste skickas till platser som anges för ekologisk återanvändning. Plastkomponenter är märkta för den valda återvinningen.

Machine Translated by Google

GARANTIBEVIS

EFTERSÄLJSSERVICE

EXEMPEL FÖR SLUTANVÄNDAREN

MASKINDATA

REGISTRERINGSETIKETT

KÖPARINFORMATION

NAMN

ADRESS

Postnummer/POPULATION

COUNTRY PROVINS

Telefon: Fax:

e-post

INKÖPSDATUM

Underskrift och sigill av etablering Säljare

Kundens signatur

GARANTIVILLKOR

1.) SIMA, SA garanterar sina produkter mot alla tillverkningsfel, och tar ansvar för reparationen av skadad utrustning av denna anledning, under en period av ETT ÅR, räknat från KÖPSDATUM, vilket OBLIGATORISKT måste återspeglas i garantibeviset .

2.) Garantin täcker endast arbete och reparation av defekta delar av produkten vars modell och tillverkningsserienummer är som anges i garantibeviset.

3.) Kostnader som härrör från resor, dieter, logi samt transportkostnader till SIMAs adress är helt undantagna. SA, som kommer att vara på uppdrag av klienten.

4.) Fel som orsakats av felbehandling, slag, fall, olyckor, felaktig användning, överspänning, felaktig installation eller andra orsaker som inte kan tillskrivas produkten.

5.) Reparationerna som täcks av GARANTIN får endast utföras av företaget SIMA, SA självt eller av enheter auktoriserade av det, dvs. slutlig kompetens hos SIMA SA:s tekniska avdelning accepterande av reparationen i garanti.

6.) Denna garanti annulleras för alla ändamål i följande fall:

a) På grund av modifiering och/eller manipulation av garanticertifikatet.

b) När de delar som produkten utgörs av genom fakta eller tydliga bevis har reparerats, modifierats eller ersatts, helt eller delvis, av en verkstad, enhet eller person INTE auktoriserad av den tekniska avdelningen i SIMA, SA

c) När delar eller enheter som inte är godkända av SIMA, SA är installerade i produkten

7.) SIMA SA tar inte på sig ansvar för skador som uppstår från eller kopplade till ett fel på produkten. Dessa inkluderar, men är inte begränsade till, olägenheter, transportkostnader, telefonsamtal och förlust av personlig egendom eller affärsegendom, samt förlust av lön eller inkomst.

8.) I elektriska eller explosionsmotorer, i händelse av haverier under garantiperioden, måste de skickas till adressen till SIMA SA eller till servicen tekniker auktoriserad av motortillverkaren för att fastställa dess garanti.

9.) Garantibeviset måste vara i SIMA SA:s besittning inom en period som inte överstiger TREDTIO kalenderdagar från försäljningsdatumet av produkt, för att vara mottagare av garantin. För att göra anspråk på garantin måste du uppvisa en köpefaktura stämplad av säljaren med produktens serienummer.

ANDALUSIAN MACHINERY INDUSTRIAL SOCIETY, SA
POL. IND. JUNCARIL, C/ALBUÑOL, PARC. 250
18220 ALBOLOTE (GRANADA)
Telefon: 34 - 958-49 04 10 – Fax: 34 - 958-46 66 45
TILLVERKNING AV BYGGMASKINER
SPANIEN

Machine Translated by Google

GARANTIBEVIS

EFTERSÄLJSSERVICE

KOPIERA FÖR ATT ÅTERKOMMA TILL TILLVERKAREN

MASKINDATA

REGISTRERINGSETIKETT

KÖPARINFORMATION

NAMN

ADRESS

Postnummer/POPULATION

COUNTRY PROVINS

Telefon: Fax:

e-post

INKÖPSDATUM

Underskrift och sigill av säljarens anläggning

Kundens signatur

GARANTIVILLKOR

1.) SIMA, SA garanterar sina produkter mot alla tillverkningsfel, och tar ansvar för reparationen av skadad utrustning av denna anledning, under en period av ETT ÅR, räknat från KÖPSDATUM, vilket OBLIGATORISKT måste återspeglas i garantibeviset .

2.) Garantin täcker endast arbete och reparation av defekta delar av produkten vars modell och tillverkningsserienummer är som anges i garantibeviset.

3.) Kostnader som härrör från resor, dieter, logi samt transportkostnader till SIMAs adress är helt undantagna. SA, som kommer att vara på uppdrag av klienten.

4.) Fel som orsakats av felbehandling, slag, fall, olyckor, felaktig användning, överspänning, felaktig installation eller andra orsaker som inte kan tillskrivas produkten.

5.) Reparationerna som täcks av GARANTIN får endast utföras av företaget SIMA, SA självt eller av enheter auktoriserade av det, dvs. slutlig kompetens hos SIMA SA:s tekniska avdelning accepterande av reparationen i garanti.

6.) Denna garanti annulleras för alla ändamål i följande fall:

a) På grund av modifiering och/eller manipulation av garanticertifikatet.

b) När de delar som produkten utgörs av genom fakta eller tydliga bevis har reparerats, modifierats eller ersatts, helt eller delvis, av en verkstad, enhet eller person INTE auktoriserad av den tekniska avdelningen i SIMA, SA

c) När delar eller enheter som inte är godkända av SIMA, SA är installerade i produkten

7.) SIMA SA tar inte på sig ansvar för skador som uppstår från eller kopplade till ett fel på produkten. Dessa inkluderar, men är inte begränsade till, olägenheter, transportkostnader, telefonsamtal och förlust av personlig egendom eller affärsegendom, samt förlust av lön eller inkomst.

8.) I elektriska eller explosionsmotorer, i händelse av haverier under garantiperioden, måste de skickas till adressen till SIMA SA eller till servicen tekniker auktoriserad av motortillverkaren för att fastställa dess garanti.

9.) Garantibeviset måste vara i SIMA SA:s besittning inom en period som inte överstiger TREDTIO kalenderdagar från försäljningsdatumet av produkt, för att vara mottagare av garantin. För att göra anspråk på garantin måste du uppvisa en köpefaktura stämplad av säljaren med produktens serienummer

ANDALUSIAN MACHINERY INDUSTRIAL SOCIETY, SA
POL. IND. JUNCARIL, C/ALBUÑOL, PARC. 250
18220 ALBOLOTE (GRANADA)
Telefon: 34 - 958-49 04 10 – Fax: 34 - 958-46 66 45
TILLVERKNING AV BYGGMASKINER
SPANIEN

Machine Translated by Google

Machine Translated by Google

INDEX

1. ALLMÄN INFORMATION..... 4

2. ALLMÄNNA BESKRIVNINGAR 4

3. TRANSPORT 4

4. MONTERINGSINSTRUKTIONER .... 4 4.1 MONTERING AV KLINGARNA ....4 4.2 UNDERHÅLL, INSPEKTION OCH KONTROLL 5

5. ANVÄNDNINGSINSTRUKTIONER..... 5

6. SÄKERHETSREKOMMENDATIONER 6

7. LÖSNINGAR PÅ VANLIGASTE AVVIKLINGAR 6

8. TEKNISKA EGENSKAPER..... 6

9. GARANTI 7

10. RESERVDELAR..... 7

11. MILJÖSKYDD 7

GARANTIBEVIS 8

Machine Translated by Google

1. ALLMÄN INFORMATION

VARNING: Läs och förstå denna instruktion innan du använder maskinen.

SIMA SA tackar dig för ditt förtroende för våra produkter och för att du köpt MANUELL SHEAR.

Denna handbok ger dig nödvändiga instruktioner för att starta, använda, underhålla och i ditt fall reparera den aktuella maskinen. Alla aspekter vad gäller användarnas säkerhet och hälsa har angetts. Att respektera alla instruktioner och rekommendationer garanterar säkerhet och lågt underhåll. Som sådan är det obligatoriskt att läsa denna manual noggrant för alla som ansvarar för användning, underhåll eller reparation av denna maskin.

2. ALLMÄN UPPLYSNING

Den manuella saxen, modell **C6/..,** har designats och tillverkats för att skära armerade av platta stålstänger för konstruktion, med utbytbara knivar som är monterade på skärbackar.

All annan användning av denna maskin anses vara olämplig och kan vara farlig. Detta är alltså strängt förbjudet.

- Den manuella saxen är utformad för att fästas på arbetsbordet genom sina fyra fästelement inbyggd i ramen.
- Frammatning av materialet som ska skäras görs manuellt genom att skjuta stången genom öppningen mellan blad.
- Skärningen sker genom att utöva en kraft på handtagets arm

3. TRANSPORTER

För en säker transport av maskinen, följ följande instruktioner:

Flyttning av saxen på arbetsplatsen måste göras med manuell pallvagn eller gaffeltruck för att undvika olyckor.

4. MONTERINGSINSTRUKTIONER

Saxen är färdigmonterad och redo för oss på köpdagen.

4.1 MONTERING AV KLINGARNA

Om ett av bladen blir trubbigt på grund av frekvent användning, byt ut det enligt följande:

MOBILT BLAD

1 Lyft armen på kugghjulshandtaget som anger pilen in
Figur 1.
2 Ta bort skruven **F, Fig. 1** rotera bladet **Q** för ett nytt snitt, eller byt ut det mot ett nytt vid behov och fortsätt i omvänd ordning.

FAST BLAD

1 Lyft armen på kugghjulshandtaget enligt pilen i **Fig. 1** för att frigöra det fasta bladet.
3 Ta bort skruven **T, Fig. 1** rotera bladet **C** för ett nytt snitt, eller byt ut det mot ett nytt vid behov och fortsätt i omvänd ordning.

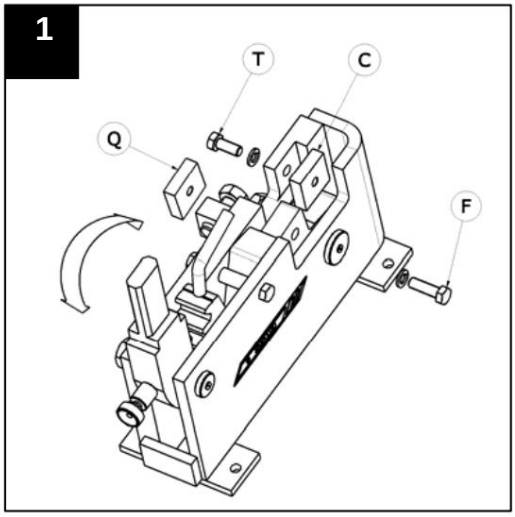

Machine Translated by Google

4.2 UNDERHÅLL, INSPEKTION OCH KONTROLL

För att hålla saxen i gott skick måste du regelbundet kontrollera följande punkter:

1 Efter varje arbetsdag, kontrollera tillståndet på saxen och byt ut dem om de är trubbiga.

2 Smörj kugghjulets rotationsspindlar och underkäken efter **var 5:e arbetsdag**

3 Smörj käkkuggarna och kugghjulet **varannan månad .**

5. ANVÄNDNINGSINSTRUKTIONER

Den manuella saxen har designats och tillverkats för att skära plana och armerade stålstänger för konstruktion.
Därför är det uttryckligen förbjudet. Att lägga till något verktyg eller tillbehör, eller göra någon modifiering av maskinen utan skriftligt tillstånd från tillverkaren anses olämpligt och kan vara farligt.

STEG ATT FÖLJA NÄR DU UTFÖR EN KLIPPNING

1 Fäst saxen på en fast yta med den speciella borren för denna användning, och se till att maskinen förblir stabil

2 montera handtaget som medföljer maskinen och kugghjulsstammen.

3 Placera stången för att skära mellan knivarna och tryck på spaken tills skärningen är utförd. Spakens krökta form tillsammans med maskinens design möjliggör skärning i två attacker med endast ändring av spakens position.

Modellerna **C6/28 och C6/32** har en positioneringsbult i kugghjulsskaftet B, Fig.2 som gör det möjligt att reglera öppningen mellan bladen, efter tjockleken på materialet som ska skäras. För att undvika att stängerna korsar i knivarna vid rättegången har saxen en justerbar skruv för att stången vilar. **T, Fig.** 2

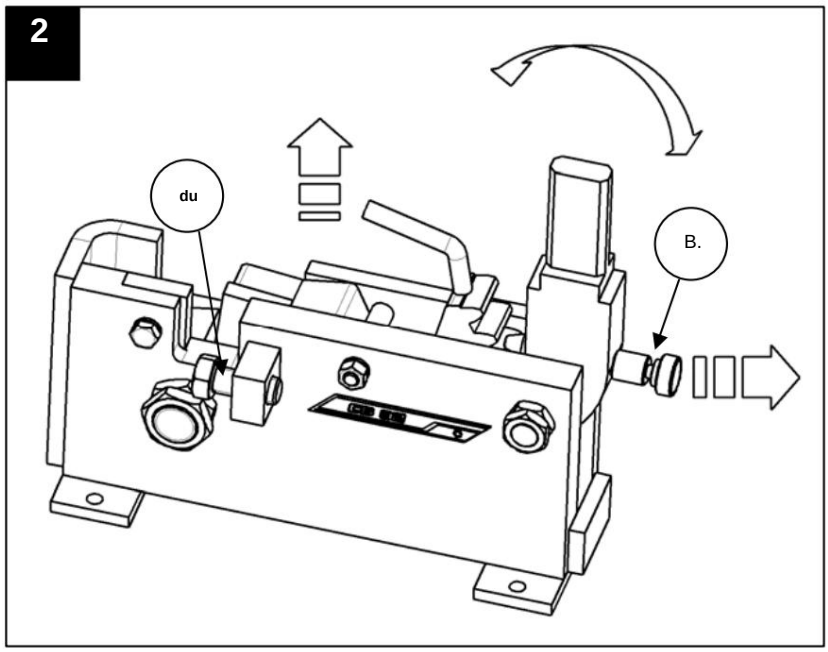

Machine Translated by Google

6. SÄKERHETSREKOMMENDATIONER

- Innan du använder den manuella saxen, läs noggrant igenom bruksanvisningen och se till att följa säkerhetsnormer.
- Den manuella saxen får endast användas av auktoriserade personer som har utbildats i hur de fungerar.
- Använd alltid lämplig individuell skyddsutrustning (IPE) för varje jobb.
- Se till att den manuella saxen är i perfekt tekniskt skick och funktionsdugligt skick.
- Använd inte den manuella saxen om den inte är ordentligt fastsatt på en säker yta.
- Kontrollera att det inte finns någon i maskinens arbetsförhållande
- När du behöver flytta maskinen, gör det på ett säkert sätt med nödvändiga medel i funktion av dess vikt.
- Kontrollera lederna, bultarna, muttrarna, vildringar, korrosion, sprickor etc.
- Använd aldrig saxen för vad den inte är designad för.

VARNING: Du ska följa alla säkerhetsrekommendationer som nämns i denna bruksanvisning och följa dem med alla normer för förebyggande av arbetsrisker på varje plats.

SIMA, SA ansvarar inte för de eventuella konsekvenserna utan för den otillräckliga användningen av den manuella klippningen.

7. LÖSNINGAR PÅ VANLIGASTE AVVIKLINGAR

ANOMALI	MÖJLIG ORSAK	LÖSNING
Skär inte	Bladen trubbiga	Vrid bladet för en ny uppsättning sticklingar och byt ut det vid behov
	Överdrivet motstånd mot skärning	Korrigera på nytt avståndet mellan knivarna
För tidigt slitage av bultarna	Underhållsfel	Smörj regelbundet bultarna

8. TEKNISKA EGENSKAPER

DETALJER	C6/22.	C6/28.	C6/32.
NETTOVIKT Kg.	19	40	49
MÅTT L x B x H mm.	300x120x250	470x150x350	470x160x360
MAXIMAL KLIPPNING Ø mm	22 platt	28 platt	32 platt

Machine Translated by Google

9. GARANTI

SIMA, SA, tillverkaren av lätta maskiner för konstruktion, har ett nät av tekniska tjänster "SERVI-SIMA".

Reparationer under garanti gjorda av SERVÍ-SIMA är föremål för vissa strikta villkor för att garantera en hög kvalitet och service.

SIMA SA garanterar alla sina produkter mot tillverkningsfel; att ta hänsyn till de villkor som anges i det bifogade dokumentet "GARANTIVILLKOR". Den senare skulle upphöra om de fastställda betalningsvillkoren inte följs. SIMA SA förbehåller sig rätten att göra ändringar och ändringar av sina produkter utan föregående meddelande.

10.RESERVDELAR

Reservdelarna till den manuella saxen **CI…,** tillverkad av SIMA, SA finns i reservdelsplanen som bifogas denna manual.

För att beställa någon reservdel, vänligen kontakta vår försäljningstjänst och tydligt ange serienumret på maskin, **modell, tillverkningsnummer och tillverkningsår som visas på egenskapsskylten.**

11. MILJÖSKYDD



Råvaror måste samlas in istället för att slänga rester. Instrument, tillbehör, vätskor och förpackningar måste skickas till specifika platser för ekologisk återanvändning. Plastkomponenter är märkta för selektiv återvinning.

Machine Translated by Google

SPANSKA

GARANTIBEVIS

EFTER SALE SERVICE

SLUTANVÄNDARFORMULÄR

MASKINDETALJER

NUMMERPLÅT

KUNDINFORMATION

JAMS

ADRESS

Postnummer OCH STAD

PROVINS/LAND

TELEFON: Fax:

E-post

INKÖPSDATUM

Den säljande partens underskrift och stämpel **klientsignatur**

GARANTIVILLKOR

1.) SIMA, SA garanterar fullständigt alla sina produkter mot konstruktionsfel, tar ansvar för reparationer eller den felaktiga utrustningen under en period av ETT år från det ursprungliga inköpsdatumet. Inköpsdatum måste framgå av den bifogade garantikupongen.

2.) Garantin täcker uteslutande arbete, reparation och utbyte av de felaktiga delarna, vars modell och serienummer måste anges på garantin certifikat.

3.) Kostnader för transport, vistelse och mat innan ankomst till SIMA SA kommer att täckas av kunden.

4.) Garantin täcker inte skador som orsakats av normalt slitage, onödig användning, överbelastning, otillräcklig installation eller dålig konservering av maskin.

5.) Alla reparationer under GARANTI kommer endast att utföras av SIMA, SA eller av dess auktoriserade återförsäljare eller reparationscenter.

6.) Denna garanti är ogiltig i följande fall:

a) Eventuell manipulation eller modifiering av garanticertifikatet

b) Reparationer, modifieringar eller utbyte av någon del av maskinen av obehöriga parter av SIMA SA:s tekniska avdelning.

c) Den icke-godkända installationen av enheter av SIMA SA:s tekniska avdelning.

7.) SIMA ansvarar inte för eventuella skador orsakade av fel på produkten. Detta inkluderar, men inte begränsat till, irritationsmoment, transportkostnader, telefon samtal och förlust av personliga varor eller kommersiella förmåner, samt förlust av lön eller lön.

8.) Felaktiga termiska eller elektriska motorer som omfattas av garantin måste skickas till SIMA SA eller dess auktoriserade tekniska service i landet.

9.) För att dra nytta av garantin måste garantibeviset finnas hos SIMA SA inom 30 dagar från inköpsdatumet. För att göra anspråk på garantin, inköpsfakturan måste bifogas stämplad av återförsäljaren inklusive maskinens serienummer.

ANDALUSIAN MACHINERY INDUSTRIAL SOCIETY, SA
POL. IND. JUNCARIL, C/ALBUÑOL, PARC. 250
18220 ALBOLOTE (GRANADA)
TEL: 34 - 958-49 04 10 – Fax: 34 - 958-46 66 45
TILLVERKARE AV LÄTTA MASKINER FÖR KONSTRUKTION
SPANIEN

Machine Translated by Google

GARANTIBEVIS

EFTER SALE SERVICE

BLANKET FÖR ATT ÅTERKOMMA TILL TILLVERKAREN

MASKINDATA

NUMMERPLÅT

KÖPARINFORMATION

JAMS

ADRESS

Postnummer OCH STAD

PROVINS/LAND

TELEFON: Fax:

E-post:

INKÖPSDATUM

Den säljande partens underskrift och stämpel **klientsignatur**

GARANTIVILLKOR

1.) SIMA, SA garanterar fullständigt alla sina produkter mot konstruktionsfel, tar ansvar för reparationer eller den felaktiga utrustningen under en period av ETT år från det ursprungliga inköpsdatumet. Inköpsdatum måste framgå av den bifogade garantikupongen.

2.) Garantin täcker uteslutande arbete, reparation och utbyte av de felaktiga delarna, vars modell och serienummer måste anges på garantin certifikat.

3.) Kostnader för transport, vistelse och mat innan ankomst till SIMA SA kommer att täckas av kunden.

4.) Garantin täcker inte skador som orsakats av normalt slitage, onödig användning, överbelastning, otillräcklig installation eller dålig konservering av maskin.

5.) Alla reparationer under GARANTI kommer endast att utföras av SIMA, SA eller av dess auktoriserade återförsäljare eller reparationscenter.

6.) Denna garanti är ogiltig i följande fall:

a) Eventuell manipulation eller modifiering av garanticertifikatet

b) Reparationer, modifieringar eller utbyte av någon del av maskinen av obehöriga parter av SIMA SA:s tekniska avdelning.

c) Den icke-godkända installationen av enheter av SIMA SA:s tekniska avdelning.

7.) SIMA ansvarar inte för eventuella skador orsakade av fel på produkten. Detta inkluderar, men inte begränsat till, irritationsmoment, transportkostnader, telefon samtal och förlust av personliga varor eller kommersiella förmåner, samt förlust av lön eller lön.

8.) Felaktiga termiska eller elektriska motorer som omfattas av garantin måste skickas till SIMA SA eller dess auktoriserade tekniska service i landet.

9.) För att dra nytta av garantin måste garantibeviset finnas hos SIMA SA inom 30 dagar från inköpsdatumet. För att göra anspråk på garantin, inköpsfakturan måste bifogas stämplad av återförsäljaren inklusive maskinens serienummer.

ANDALUSIAN MACHINERY INDUSTRIAL SOCIETY, SA
POL. IND. JUNCARIL, C/ALBUÑOL, PARC. 250
18220 ALBOLOTE (GRANADA)
TEL: 34 - 958-49 04 10 – Fax: 34 - 958-46 66 45
TILLVERKARE AV LÄTTA MASKINER FÖR KONSTRUKTION
SPANIEN

Machine Translated by Google

Machine Translated by Google

TABELL ÖVER MATERIAL

1. ALLMÄN INFORMATION..... 4

2. ALLMÄN BESKRIVNING..... 4

3. TRANSPORT 4

4. MONTERINGSINSTRUKTIONER. .... 4 4.1 MONTERING AV LAMAR 4
4.2 UNDERHÅLLNING, INSPEKTION OCH KONTROLL..... 5

5. ANVÄNDNINGSINSTRUKTIONER. 5

6. SÄKERHETSREKOMMENDATIONER..... .... 6 7. LÖSNINGAR AUX ABNORMALIES LES PLUS FREQUENTES..... . ..... 6 8. TEKNISKA EGENSKAPER..... 6

9. GARANTI..... ... . 7.

10. BYTESDELAR..... 7

11. MILJÖSKYDD 7

GARANTIBEVIS..... 8

Machine Translated by Google

1. ALLMÄN INFORMATION.

OBS: Lisez et comprenez parfaitement toutes les instrucciones données avant de commencer à manipuler la machine.

SIMA SA vous de la confiance accordée à notre production en achetant une cisaille manuelle.

Ce manuel vous offer les informations necessaires pour la mise en marche, utilisation et, si necessaire, réparation.
Nous y signalons aussi les aspekter pouvant affecter la sécurité et la santé des utilisateurs au moment de réaliser n'importe laquelle de ces taches. En suivant toutes les instruktioner et en opérant as indicé dans ce manuel, vous obtiendrez un service sûr et un entretien simple.

Läsningen av ce manuel est donc obligatoire à toute personne chargee d'utiliser la machine, de l'entretenir ou de la réparer.

nous recommandons d'avoir toujours le manuel a portée de mains sur le lieu d'utilisation de la machine.

2. ALLMÄN BESKRIVNING

Les cisailles manuelles SIMA SA-modeller C6-22-28 et 32 sont conçues et fabriquees pour couper des barres lisses ou torsadées grace aux lames utbytbara montées dans les mâchoires de la machine.

Tout autre usage donné aux cisailles manuelles se considere inappropriate et peut s'avérer dangereux, c'est pourquoi il est expressément interdit.

- Les cisailles manuelles sont conçues pour être fixées au plan de travail grace aux quatre éléments de fixation inclus dans la structure
- Le passage du matériau à couper utförs manuellt en passant les barres par l'ouverture située entre les lames
- Coupén förverkligas genom att man manipulerar lastbilen

3. TRANSPORTER

Pour déplacer les cisailles sur le lieu de travail (courte distans) eller les changer de position, utiliser un chariot
Lyft upp eller flytta paletten.

4. MONTERINGSINSTRUKTIONER.

Les cisailles sont fournies entièrement montées, prêtes à l'emploi dès le moment de l'achat.

4.1 MONTERING AV SLAMS

Usage des cisailles entraîne une usure des lames, för att ersätta dem fortsätt på följande sätt :

LAM MOBIL

1. Pousser vers le haut le bras du pignon levier enligt flèchen Fig.1
2. Ta bort vis F, Fig.1, ändra läget för att få en ny fil de coupe eller ändra si nécessaire, Terminer en opérant en sens inverse

LAM FIXA

1. Pousser vers le haut le bras du pignon levier som indikeras av pilen Fig.1 pour lame soit libre de tout hinder
2. Ta bort vis T, Fig.1, ändra läget för att erhålla en ny coupe fil eller byt nödvändig och avsluta i operant in sens inverse

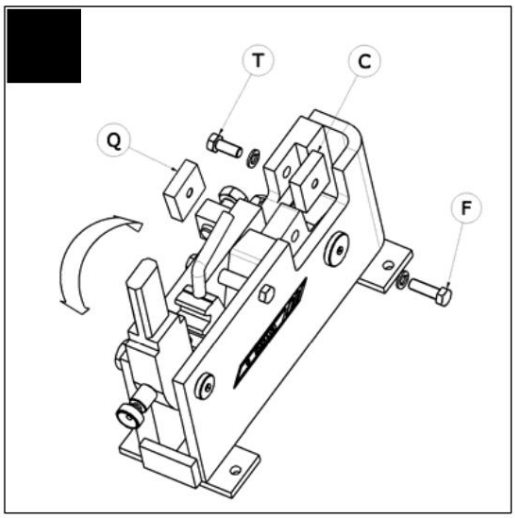

Machine Translated by Google

4.2 HÅLLNING, INSPEKTION OCH KONTROLL

För att hålla cisailles under goda användningsförhållanden, kontrollera med jämna mellanrum följande punkter:

1 I slutet av chaque journée, verifiera l'état des lames och om de är tre détériorées, ändra dem

2 **Tous les 5 jours** lubrifier les axes de rotation du pignon et des mâchoires de la machine

3 **Tous les 2 mois,** graisser avec une graisse épaisse les dents du pignon et des mâchoires de la machine

5. ANVÄNDNINGSINSTRUKTIONER.

Les cisailles manuelles ont été conçues et fabriquées pour la coupe de barres d'acier lisses ou torsadées, de konstruktion.

All annan användning indikerar inte uttryckligen att den anses vara onormal. Tout util ou accessoire ajouté or modifié Sans l'authorisation écrite du fabricant anses vara olämpligt et farligt bruk. Dans tous ces cas ou pour mauvais usage, s'il se produit des dommages ou des lesions, SIMA SA s'exempte de toute responsabilité comme fabricant.

KUPAN STEG FÖR STEG

- Fixer les cisailles à une superficie solide en utilisant les forets adéquats et assurez-vous qu'elles stay dans une position stabil et sûre
- Monter le bras du levier du pignon fourni avec la machine
- Placer la barre à couper dans le creux existant entre les lames et pousser le levier pour activer la coupe.
- La forme courbée du levier et le "design" des cisailles permettent de couper en deux coupes seulement en changeant de position le levier

Les modèles C6/28 och C6/32 har en goupille de position sur la tige du Pignon B, Fig.2., permettant de régler l'écartement des lames, selon la grosseur du matériel à couper

För att undvika att sveparna kommer igenom i kupéögonblicket är maskinen utrustad med ett justerbart visir för att bibehålla materialet T, Fig.2.

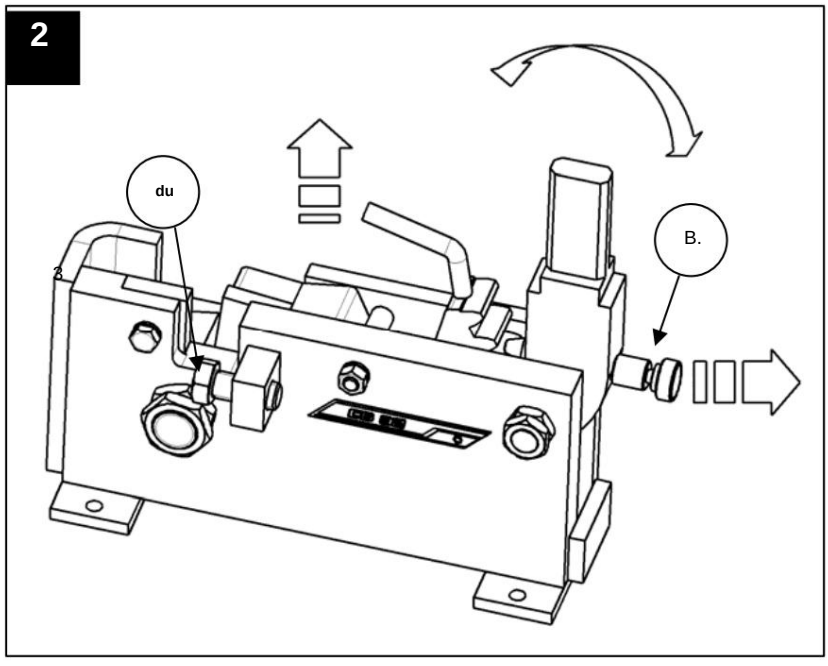

Machine Translated by Google

6. SÄKERHETSREKOMMENDATIONER

- Lire presenterar uppmärksamt les instruktioner de ce manuel et respecter les normes de sécurité en de manipuler les cisailles vigueur avant
- Les cisailles manuelles doivent être utilisées par du personal instruct et formé à leur functionnement
- Utiliser toujours l'equipement de protection individual (EPI) adéquate a chaque travail
- Avant leur usage, controler que les cisailles soient en parfait état technique et totally opératives
- Använd inte plattorna om de inte är fixerade på en yta och helt säkra
- Verifier qu'il n'y ait personne dans le champ d'action de l'engin
- Pour déplacer les cisailles prendre toutes les mesures de sécurité et utiliser les moyens nécessaires en fonction de leur poids
- Kontrollera regelbundet skarvar, bultar, skurar, svetsar, korrosion, sprickor etc...
- Ne pas utiliser les cisailles en dehors des functions pour lesquelles elles ont été conçues

OBSERVERA : Suivre toutes les rekommendationer de sécurité de ce manuel et respecter les normes en vigueur, de sécurité et de prevention des risques du travail du pays

SIMA SA ansvarar inte för konsekvenserna av mauvais användning des cisailles manuelles

7. LÖSNINGAR AUX ABNORMALIES LES PLUS FREQUENTES

ANOMALI	MÖJLIG ORSAK	LÖSNING
La cisaille ne coupe pas	Usure des lames	Ändra positionen på fil de coupe eller ändra pour une neuve si besoin est
	Trop grande motstånd	Justera avståndet mellan slickarna
För tidig användning av bulonger	underhållning manque	Smörj dem regelbundet

8. TEKNISKA EGENSKAPER.

DONNÉES	C6/22.	C6/28.	C6/32.
POIDS NETTO Kg.	19	40	49
INKLUSION L x B x H mm.	300x120x250	470x150x350	470x150x360
Ø MAX DE COUPE. mm	22 lisse	28 lisse	32 lisse

Machine Translated by Google

9. GARANTI.

SIMA, SA tillverkare av maskiner för konstruktion, förfogar över en réseau de services techniques Réseau SERVÍ SIMA. Les réparations effectuées en garantie par notre Réseau SERVÍ-SIMA, sont soumises à quelques condiciones avec pour objectif de garantir le service et la calité celles-ci.

KLYFTA. SA garanterar alla sina maskiner mot alla tillverkningsfel, genom att förbli skyddade enligt villkoren Ange i det bifogade dokumentet DES CONDITIONS de GARANTIE.

Les conditions de garantie cesseront en cas d'un inaccomplissement des conditions de paiement établies.

SIMA SA förbehåller sig rätten att modifiera sina maskiner utan föregående meddelande

10. BYTESDELAR

Les pièces de rechange pour les cisailles manuelles modèle **C6/** par SIMA SA sont identifiées sur le plan de pièces de rechange joint à ce manuel.

För att genomföra en efterfrågan på stycket, kontakta servicen après-vente de SIMA SA och ange tydligt numret **på** stycket dont vous avez besoin, även om **maskinens modell, tillverkningsnummer och tillverkningsannée,** Elements figurant sur la tallrik des caractéristiques de la machine.

11. MILJÖSKYDD



Les matières premières doivent être récupérées före jeter le material.

Les appareils, accessoarer, ainsi que les liquides et les emballages doivent être envoyés aux sites de récupération pour leur traitement écologique. Plastkomponenterna är märkta för en specifik återvinning.

Machine Translated by Google

GARANTIBEVIS

SERVICE EFTER SALE

EXEMPEL POUR L´UTILISATEUR FINAL

DONNEES MASKIN

IMMATRICULEE ETIKET

DONNEES ACHETEUR

NOM

adress

Postnummer/PLATS

PROVINS/LAND

Telefon: Fax:

e-post

DATUM D'ACHAT:

Signature et cachet par l'établissement Vendeur **Kundens underskrift**

GARANTIVILLKOR

1.) SIMA, SA garanterar sina maskiner mot alla tillverkningsfel i händelse av kostnad för reparation av utrustningens gravar i panna av denna orsak, under en period av UN An, tills DATUM D'ACHAT, som är SKYLDIGT visas i Garantibevis.

2.) Garantin täcker uteslutande huvudd'oeuvre och reparation av defekta delar av maskinen där modellen och tillverkningsserienumret anges i garantibeviset.

3.) Förbli helt exklusiv för frais provoqués par des déplacements, les frais de logement, även om frais de transport jusqu'au siège social de SIMA SA qui seront au compte du client.

4.) På ne peut dénommer comme étant des défauts de fabricación les avaries produites par des mauvais treatmentes, les coupas, les chutes, les sinistres, l'usage indu, l'excès de voltage, d'installation inadequate ou d'autres orsaker inte kan hänföras till produkten.

5.) Les réparations protégées par la GARANTIE, ne pouvent être réalisées que par l'entreprise SIMA, SA elle elle meme ou par des entreprises autorisées par él. Godkännandet av réparation dans la Garantie étant la compétence finale du département technique de SIMA SA

6.) Cette Garantie reste annulée à tous les effets dans les cas suivantes: a) Pour modification et/ou manipulación du Certificat de garantie.

b) Quand par indice clair ou fait, les pièces qui composen la machine auront été réparées, modifié ou substituted, en tout ou en partie, par un atelier, une entité ou une personne non autorisée par le département Technique de SIMA, SA c) Om du installerar på maskinen delar eller enheter som inte är godkända av SIMA, SA

7.) SIMA SA tar inte på sig ansvaret för skador orsakade eller orsakade av ett misstag i maskinen. Cela inclus, mais sans se limiter à ceux-ci, les ennuis, les frias de transport, les appels téléphoniques et la parte de biens personal ou commerciaux, ainsi que la parte de solde ou de recette.

8.) I fall av avarie durante la period de Garantie dans les moteurs électriques ou d'explosión, il faudra les envoyer au siège social de SIMA SA ou au service teknik autorisé par le fabricant du moteur, pour la determination de sa Garantie.

9.) SIMA SA devra être en possession du Certificat de Garantie dans un délai non supérieur à TRENTE jours naturellement à desde la date de vente du produit, pour que vous soyez bénéficiaire de la Garantie .Pour réclaimer la garantie il faudra présenter la facture d'achat cacheté par l'établissement marchand

med du siffra av serier du produkt.

ANDALUSIAN MACHINERY INDUSTRIAL SOCIETY, SA
POL. IND. JUNCARIL, C/ALBUÑOL, PARC. 250
18220 ALBOLOTE (GRANADA)
Telefon: 34 - 958-49 04 10 – Fax: 34 - 958-46 66 45
TILLVERKNING AV BYGGMASKINER
SPANIEN

Machine Translated by Google

GARANTIBEVIS

SERVICE EFTER SALE

EXEMPEL FÖR TILLVERKAREN

DONNEES MASKIN

IMMATRICULEE ETIKET

ACHETEUR DONNEES

NOM

adress

Postnummer/PLATS

PROVINS/LAND

Telefon: Fax:

e-post

DATUM D'ACHAT

Signature et cachet par l'établissement Vendeur **Kundens underskrift**

GARANTIVILLKOR

1.) SIMA, SA garanterar sina maskiner mot alla tillverkningsfel i händelse av kostnad för reparation av utrustningens gravar i panna av denna orsak, under en period av UN An, tills DATUM D'ACHAT, som är SKYLDIGT visas i Garantibevis.

2.) Garantin täcker uteslutande huvudd'oeuvre och reparation av defekta delar av maskinen där modellen och tillverkningsserienumret anges i garantibeviset.

3.) Förbli helt exklusiv för frais provoqués par des déplacements, les frais de logement, även om frais de transport jusqu'au siège social de SIMA SA qui seront au compte du client.

4.) På ne peut dénommer comme étant des défauts de fabricación les avaries produites par des mauvais treatmentes, les coupas, les chutes, les sinistres, l'usage indu, l'excès de voltage, d'installation inadequate ou d'autres orsaker inte kan hänföras till produkten.

5.) Les réparations protégées par la GARANTIE, ne pouvent être réalisées que par l'entreprise SIMA, SA elle elle meme ou par des entreprises autorisées par él. Godkännandet av réparation dans la Garantie étant la compétence finale du département technique de SIMA SA

6.) Cette Garantie reste annulée à tous les effets dans les cas suivantes: a)
Pour modification et/ou manipulación du Certificat de garantie.

b) Quand par indice clair ou fait, les pièces qui composen la machine auront été réparées, modifié ou substituted, en tout ou en partie, par un atelier, une entité ou une personne non autorisée par le département Technique de SIMA, SA c) Om du installerar på maskinen delar eller enheter som inte är godkända av SIMA, SA

7.) SIMA SA tar inte på sig ansvaret för skador orsakade eller orsakade av ett misstag i maskinen. Cela inclus, mais sans se limiter à ceux-ci, les ennuis, les frias de transport, les appels téléphoniques et la parte de biens personal ou commerciaux, ainsi que la parte de solde ou de recette.

8.) I fall av avarie durante la period de Garantie dans les moteurs électriques ou d'explosión, il faudra les envoyer au siège social de SIMA SA ou au service teknik autorisé par le fabricant du moteur, pour la determination de sa Garantie.

9.) SIMA SA devra être en possession du Certificat de Garantie dans un délai non supérieur à TRENTE jours naturellement à desde la date de vente du produit, pour que vous soyez bénéficiaire de la Garantie .Pour réclaimer la garantie il faudra présenter la facture d'achat cacheté par l'établissement marchand med produktens serienummer.

ANDALUSIAN MACHINERY INDUSTRIAL SOCIETY, SA
POL. IND. JUNCARIL, C/ALBUÑOL, PARC. 250
18220 ALBOLOTE (GRANADA)
Telefon: 34 - 958-49 04 10 – Fax: 34 - 958-46 66 45
TILLVERKNING AV BYGGMASKINER
SPANIEN

Machine Translated by Google

Machine Translated by Google

INDEX

1. ALLMÄN INFORMATION..... 4 2.

ALLMÄN BESKRIVNING..... 4

3. TRANSPORT 4

4. MONTERINGSINSTRUKTIONER..... 4 4.1
MONTERING AV LAKEN..... 4
4.2 UNDERHÅLL , INSPEKTION OCH

KONTROLL. .....5 **5.**

BRUKSANVISNING. ..... 5 6.

SÄKERHETSREKOMMENDATIONER..... 6 7.

LÖSNING AV DE VANLIGASTE AVVIKLINGAR. ..... 6 8. TEKNISKA EGENSKAPER. ....

9. GARANTI..... 7.

10. BERGAR ..... 7 11.

MILJÖSKYDD..... 7

GARANTIBEVIS..... 8

Machine Translated by Google

1. ALLMÄN INFORMATION.

OBSERVERA: Läs och förstå dessa instruktioner innan du börjar arbeta med maskinen

SIMA SA tackar förtroendet för våra produkter genom att skaffa ett MANUELLT TEST.

Denna handbok innehåller nödvändiga instruktioner för dess användning, underhåll och vid behov reparation. De aspekter som kan påverka säkerheten och hälsan för två användare under förverkligandet av båda nämnda processer tilldelas också. Om du följer instruktionerna och arbetar enligt anvisningarna får du säker service och enkelt underhåll.

Därför är det obligatoriskt att läsa denna handbok för alla som ansvarar för användningen.
underhåll eller reparation av skatten.

Vi rekommenderar att du alltid förvarar denna bruksanvisning på en lättillgänglig plats nära den plats där du ska använda maskinen.

2. ALLMÄN BESKRIVNING

Som TESOURAS MANUAIS SIMA SA, modell **C6/..,** formskuren och tillverkad för att skära järnstänger räfflad eller slät konstruktion, genom skivor som kan flyttas och monteras i käftarna.

All annan användning som kan ges till den manuella skatten anses olämplig och kan vara det farligt hår som är uttryckligen förbjudet.

- Den manuella skatten togs bort för att kunna fixeras till arbetsplanet, genom två fyra fyra fixeringselement som utgör en del av strukturen
- Frammatningen av materialet som ska skäras görs manuellt genom att föra järnstången genom öppningen finns mellan arken.
- Snittet är ansiktsseparerat av kraften som utövas på armen.

3. TRANSPORTER

För en säker transport av skatten, följ följande instruktioner:

För att förskjuta icke-lokala arbetsresurser måste du använda en pallställ eller gaffeltruck för att undvika olyckor.

4. MONTERINGSINSTRUKTIONER.

Skatten är färdigmonterad, redo att skäras från inköpsögonblicket.

4.1 MONTERING AV ARKEN.

Om några av maskinens blad har skadats på grund av användning, måste du följa följande procedur för att byta ut dem:

RÖRLIGT LAKEN

1 Lyft upp armen på pinhão som indikeras, dra inte ut **Figur 1,**
2 Ta bort parafuson **F, fig. 1** vrid bladet **Q** för en ny skäregg, eller byt ut den mot en ny vid behov och öppna parafuson igen för att fixa den.

FAST BLAD

1 Lyft upp klämarmen som visas eller ritas i **Fig. 1,** så att det fasta bladet är fritt från hinder.
2 Ta bort parafuso **T, Fig. 1** vänd till ark **C** för en ny skäregg, eller byt ut den mot en ny vid behov och öppna parafuson igen för att fixa den.

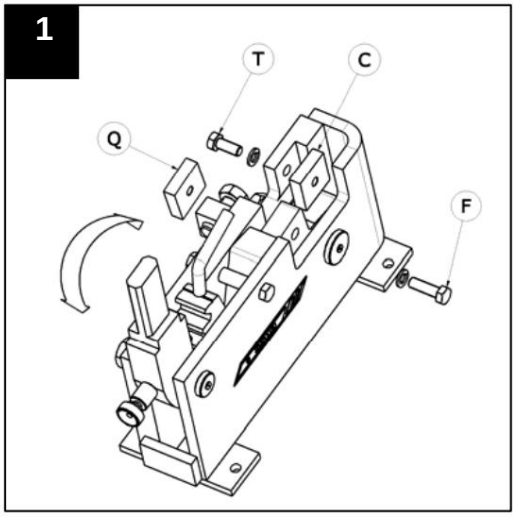

Machine Translated by Google

4.2 UNDERHÅLL, INSPEKTION OCH KONTROLL.

För att skatten alltid ska hållas i goda förhållanden måste du regelbundet verifiera följande punkter:

1 Kontrollera efter varje arbetsdag tillståndet för skärbladen, när de är mycket dyra ersatt av ny

2 Smörj var **5:e arbetsdag** i käken pinhão eixos.

3 Smörj **varannan månads** arbete tänderna på underkäken och pinhão med konsekvent massa.

5. BRUKSANVISNING.

De manuella delarna avskalades och tillverkades för skärning av släta eller räfflade järnstänger av konstruktion; All annan användning som inte uttryckligen anges anses vara onormal. Varje del eller tillbehör som läggs till eller modifieras utan skriftligt tillstånd från tillverkaren anses vara olämplig och farlig, eftersom den i dessa fall eller på grund av mer användning kan orsaka skada, fråntar SIMA SA allt ansvar som tillverkare.

STEG ATT FÖLJA FÖR ATT GÖRA SNITTET.

1 Fäst skatten på en stadig yta, genom två fyra hål för effekten, och se till att den är fixerad i en säker och stabil position.

2 Fäste eller arm som är försedd med skatt.

3 Placera stången som ska skäras i hålet som är mellan bladen, för att fortsätta slipa det stycke där materialet skärs; Spakens krökta form tillsammans med maskinens öppning möjliggör skärning genom att bara ändra spakens läge.

C6/28- och C6/32- modellerna har en positioneringsknopp upp till tappen **B, Fig. 2** som tillåter justering av öppningen mellan bladen, beroende på tjockleken på materialet som ska skäras.

För att förhindra att stängerna tränger igenom plåtarna vid kapningstidpunkten har stocken ett justerbart skydd för att stödja järnstången **T, Fig.** 2

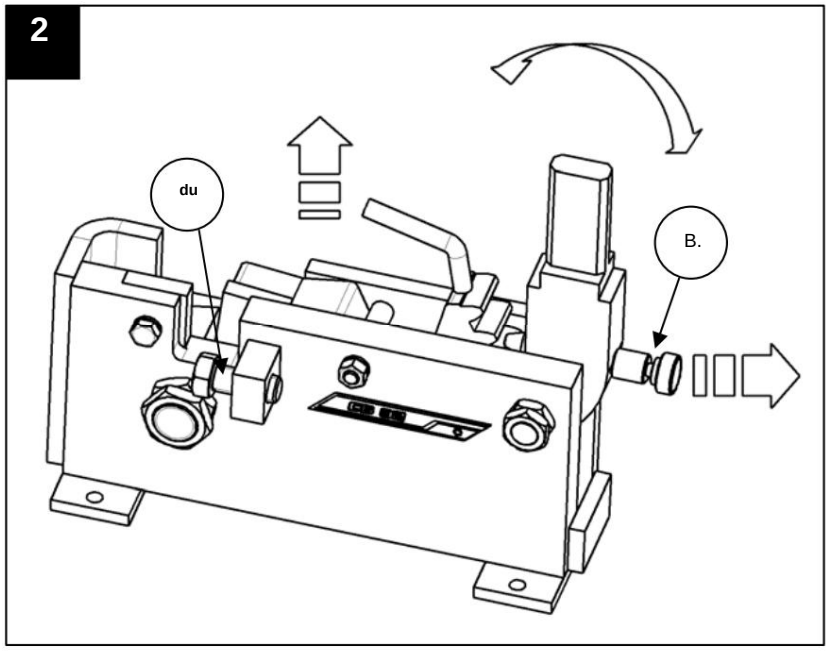

Machine Translated by Google

6. SÄKERHETSREKOMMENDATIONER.

- Innan du arbetar med skatten, läs instruktionerna noggrant och verifiera eller följ reglerna för säkerhet
- De manuella resurserna måste användas av auktoriserad och kompetent personal för detta.
- Använd alltid lämplig individuell skyddsutrustning (EPI) för varje jobb.
- Se till att skatten som ska användas är i perfekt tekniskt skick och fullt fungerande.
- Arbeta inte med skatten innan den är fixerad på ett helt säkert underlag.
- Kontrollera att ingenting finns inom maskinens verkningsradie.
- När du ska flytta skatten, alltid på ett säkert sätt och efter behov i funktion gör din vikt
- Inspektera visuellt fogar, fogar, porcas, svetsar, korrosion, sprickor, etc.
- Använd inte skatten för andra funktioner som inte anges.

OBSERVERA: Du måste följa alla säkerhetsrekommendationer som anges i denna handbok och följa reglerna för förebyggande av yrkesrisker på varje plats.

SIMA, SA ansvarar inte för de konsekvenser som kan uppstå av felaktig användning av manuella verktyg.

7. LÖSNING AV DE VANLIGASTE AVVIKANDEN.

ANOMALI	MÖJLIG ORSAK	LÖSNING
inte kort	Bladslitage	Vänd på bladet för en ny skäregg eller byt ut den mot en ny vid behov
	Överdrivet motstånd mot skärning	Justera igen avståndet mellan arken
Bär två parafuser i förtid	Brist på underhåll	Smörj med jämna mellanrum du säkringar

8. TEKNISKA EGENSKAPER.

TÄRNINGAR	C6/22.	C6/28.	C6/32.
Nettovikt / kg.	19	40	49
MÅTT mm	300x120x250	470x150x350	470x160x360
Ø MAXIMAL SNITT mm	22 slät	28 slät	32 slät

Machine Translated by Google

9. GARANTI.

SIMA, SA, en tillverkare av maskiner för konstruktion, har ett nätverk av tekniska tjänster Rede SERVI-SIMA. De reparationer som utförs under garanti av vårt SERVI-SIMA-nätverk är föremål för vissa villkor i syfte att garantera tjänsten och kvaliteten på densamma.

TILL SIMA. SA garanterar alla sina produkter mot eventuella tillverkningsfel, enligt villkoren specificeras i dokumentet CONDIÇÕES DE GARANTIA.

Garantivillkoren kommer att upphöra om de fastställda betalningsvillkoren inte följs.

SIMA SA förbehåller sig rätten att modifiera sina produkter utan föregående meddelande.

10. STENAR

Delarna som finns tillgängliga för Manual Treasures modellerna **C6/..,** tillverkade av SIMA, SA är identifierade Vi har böcker med delar som är bifogade till denna manual.

För att begära någon del måste du kontakta SIMA SA:s eftermarknadsavdelning och tydligt ange artikelnumret **samt modell, serienummer och tillverkningsår** som finns på identifieringsskylten för maskinen som delen är avsedd för.

11. MILJÖSKYDD.



Du måste återvinna råvarorna istället för att kassera resterna. Apparater, tillbehör, vätskor och förpackningar måste skickas till platser som anges för ekologisk återanvändning. Plastkomponenterna ska gå till återvinning.

Machine Translated by Google

GARANTIBEVIS

EFTER SALE SERVICE

EXEMPEL FÖR SLUTANVÄNDAREN

TÄRNINGSMASKIN

REGISTRERINGSETIKETT

KÖPARTÄRNING

NAMN	
BOSTAD	
POSTNUMMER	
LAND	
Telefon:	Fax:
e-post	
INKÖPSDATUM	

Tilldelning och etikett för anläggningen Säljare

Uppdrag av kund

GARANTIVILLKOR

1.) SIMA, SA garanterar sina produkter mot alla tillverkningsfel och tar ansvar för reparation av skadade maskiner av denna anledning,
under en period av ETT ÅR, räknat från KÖPSDATUM, vilket OBLIGATORISKT måste hänvisa till garantibeviset.

2.) Under garantin, ta endast betalt för arbete och reparation av defekta delar av produkten vars modell- och serienummer anges på certifikatet för
Garanti.

3.) Ficam utesluter helt de utgifter som härrör från förflyttningar, mat, logi, samt transportkostnader till SIMA SA, som
Det kommer att vara på uppdrag av kunden.

4.) Fel som orsakats av missbruk, slag, haverier, olyckor, felaktig användning, överspänning etc. kan inte hänföras till tillverkningsfel.
Felaktig installation eller andra orsaker kan inte tillskrivas produkten.

5.) Reparationerna som täcks av GARANTIN kan endast utföras av företaget SIMA, SA självt eller enheter som auktoriserats av det, som dess kompetens
Slutet av den tekniska avdelningen hos SIMA SA accepterar garantireparationen.

6.) Denna garanti är ogiltig i följande fall:

a) På grund av modifiering och/eller manipulation av garanticertifikatet.

b) När genom tydlig indikation de delar som ingår i produkten har reparerats, modifierats eller ersatts, inte helt eller delvis, av någon enhet eller person som INTE är auktoriserad av SIMA, SAs tekniska avdelning

c) När den är installerad producerar den inte delar eller enheter som inte är godkända av SIMA, SA

7.) SIMA SA tar inget ansvar för skador som härrör från eller relaterade till ett produktfel. Dessa inkluderar, men är inte begränsade till, vi
obekvämt, transportkostnader, telefonsamtal och förlust av personliga eller kommersiella varor, samt förlust av pengar.

8.) El- eller explosionsmotorerna, i händelse av fel under garantiperioden, måste skickas till SIMA SA eller till teknisk service
godkänd av tillverkaren av motorn, för att fastställa dess garanti.

9.) Garantibeviset måste vara i SIMA SA:s ägo under en period som inte överstiger TREDTIO användbara dagar från datumet för försäljningen av produkten, till
kunna dra nytta av garantin. För att göra anspråk på garantin måste du uppvisa köpefakturan stämplad av säljarens etablering med antalet
produktserie

ANDALUSIAN MACHINERY INDUSTRIAL SOCIETY, SA
POL. IND. JUNCARIL, C/ALBUÑOL, PARC. 250
18220 ALBOLOTE (GRANADA)
Telefon: 34 - 958-49 04 10 – Fax: 34 - 958-46 66 45
TILLVERKNING AV BYGGMASKINER
SPANIEN

Machine Translated by Google

GARANTIBEVIS

EFTER SALE SERVICE

EXEMPEL FÖR ATT ÅTERKOMMA TILL TILLVERKAREN

TÄRNINGSMASKIN

REGISTRERINGSETIKETT

KÖPARTÄRNING

NAMN

BOSTAD

POSTNUMMER

LAND

Telefon: Fax:

e-post

INKÖPSDATUM

Tilldelning och etikett för anläggningen Säljare **Uppdrag av kund**

GARANTIVILLKOR

1.) SIMA, SA garanterar sina produkter mot alla tillverkningsfel och tar ansvar för reparation av skadade maskiner av denna anledning,
under en period av ETT ÅR, räknat från KÖPSDATUM, vilket OBLIGATORISKT måste hänvisa till garantibeviset.

2.) Under garantin, ta endast betalt för arbete och reparation av defekta delar av produkten vars modell- och serienummer anges på certifikatet för
Garanti.

3.) Ficam utesluter helt de utgifter som härrör från förflyttningar, mat, logi, samt transportkostnader till SIMA SA, som
Det kommer att vara på uppdrag av kunden.

4.) Fel som orsakats av missbruk, slag, haverier, olyckor, felaktig användning, överspänning etc. kan inte hänföras till tillverkningsfel.
Felaktig installation eller andra orsaker kan inte tillskrivas produkten.

5.) Reparationerna som täcks av GARANTIN kan endast utföras av företaget SIMA, SA självt eller enheter som auktoriserats av det, som dess kompetens
Slutet av den tekniska avdelningen hos SIMA SA accepterar garantireparationen.

6.) Denna garanti är ogiltig i följande fall:

a) På grund av modifiering och/eller manipulation av garanticertifikatet.

b) När genom tydlig indikation de delar som ingår i produkten har reparerats, modifierats eller ersatts, inte helt eller delvis, av någon enhet eller person som INTE är auktoriserad av SIMA, SAs tekniska avdelning

c) När den är installerad producerar den inte delar eller enheter som inte är godkända av SIMA, SA

7.) SIMA SA tar inget ansvar för skador som härrör från eller relaterade till ett produktfel. Dessa inkluderar, men är inte begränsade till, vi
obekvämt, transportkostnader, telefonsamtal och förlust av personliga eller kommersiella varor, samt förlust av pengar.

8.) El- eller explosionsmotorerna, i händelse av fel under garantiperioden, måste skickas till SIMA SA eller till teknisk service
godkänd av tillverkaren av motorn, för att fastställa dess garanti.

9.) Garantibeviset måste vara i SIMA SA:s ägo under en period som inte överstiger TREDTIO användbara dagar från datumet för försäljningen av produkten, till
för att kunna dra nytta av garantin För att göra anspråk på garantin måste du uppvisa köpefakturan märkt av säljarens etablering med nummer av
produktserie

ANDALUSIAN MACHINERY INDUSTRIAL SOCIETY, SA
POL. IND. JUNCARIL, C/ALBUÑOL, PARC. 250
18220 ALBOLOTE (GRANADA)
Telefon: 34 - 958-49 04 10 – Fax: 34 - 958-46 66 45
TILLVERKNING AV BYGGMASKINER
SPANIEN

Machine Translated by Google

Machine Translated by Google

INDEX

1. ALLMÄN INFORMATION. 4

2. ALLGEMEINE BESCHREIBUNG 4

3. TRANSPORT 4

4. MONTAGEANLEITUNGEN. 4 4.1
MONTERING AV MESSER. 4
4.2 WARTUNG , INSPEKTION OCH KONTROLL,..... 5

5. GEBRAUCHSANWEISUNGEN..... 5

6. SICHERHEITSVORSCHRIFTEN 6

7. LÖSUNGSVORSCHLÄGE FÜR DIE HÄUFIGST AUFTRETENDEN STÖRUNGEN. 6

8. TEKNISKT DATUM. 6

9. GARANTI..... ... . 7.

10. ERSATZTEILE 7

11. UMWELTSCHUTZ. 7

GARANTI CERTIFIERING..... 8

Machine Translated by Google

1. ALLMÄN INFORMATION.

ACHTUNG: Lesen und verstehen Sie diese Gebrauchsanweisung, bevor Sie die Maschine zum ersten Mal bedienen.

SIMA SA bedankt sich für ihr Vertrauen beim Erwerb unserer HANDSCHERE.

In dieser Gebrauchsanweisung finden Sie jegliche Informationen bezüglich Montage, Gebrach, Wartung, und im gesetzten Falle Reparatur der Maschine. Zudem klären wir Sie über wichtige Sicherheitsvorkehrungen auf, um Risiken under des Verrichten der obenganannten Arbeiten ihres Personals vorzubeugen. Wenn Sie die folgenden Anweisungen stärker stranden och die Arbeiten nach Anleitung utför garantier Wir einen sicheren Service sowie ene simplee Wartung der Maschine.

Aus diesem Grund ist jeder Benutzer der Maschine dazu verpflichtet diese Anweisungen genauestens zu beachten, um Arbeitsrisiken jeglicher Art im Umgang mit der Maschine för att undvika.

Wir empfehlen Ihnen diese Anleitungen immer an einem leicht zugänglichen Ort in der Nähe der Aufzubewahren maskin.

2. ALLGEMEINE BESCHREIBUNG

Die HANDSCHEREN SIMA SA, Modell C6/.., blivit für das Schneiden von gewellten und glatten Stangen entworfen und hergestellt.

Ferner Gebrauch der Maschine gilt as unangemessen and can gefährlich sein, somit ist dieser stärker untersagt

- Die Handschere kan auf einer ebenen Fläche befestigt werden.
- Der Vorlauf des zu schneidenden Materials verläuft von Hand. Das zu schneidende Material är zwischen die Messer eingeführt.
- Der Schnitt erfolgt über Betätigen des Hebels.

3. TRANSPORTER

För einen sicheren Transport der Maschine, folgen Sie bitte den Anleitungen:

Benutzen Sie sichere Transportmittel um Unfälle zu undvika.

4. MONTAGEANLEITUNGEN .

Die Maschine kan sofort zur Arbeit eingesetzt werden.

4.1 MONTERING AV MESSER.

Bei Abnützung der Messer durch Gebrauch gehen sie folgenderweise vor um die Messer auszutauschen:

BEWEGLICHES MESSER

1 Hebelarm anhebeN, siehe Pfeil **Fig.1,** 2
Schraube entfernen **F, Fig. 1** Messer **Q** für neue Schneidekante drehen oder austauschen. Nun un umgekehrter Form vorgehen.

MESSER FIXAR

1 Hebelarm anhebeN, siehe Pfeil **Fig.1,** um Messer von Hindernissen zu befreien.
2 Schraube entfernen **T, Fig. 1** Messer **C** für neue Schneidekante drehen oder austauschen. Nun un umgekehrter Form vorgehen.

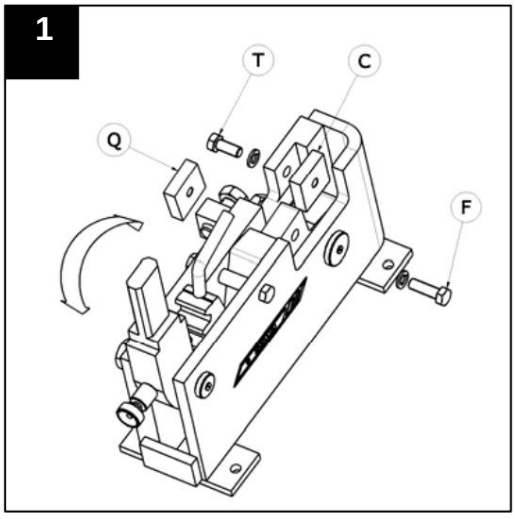

Machine Translated by Google

4.2 WARTUNG, INSPEKTION OCH KONTROLL,

Um die Schere in perfektem Zustand zu halten halten Sie bite followinges ein:

1 Nach jedem Arbeitstag die Messer prüfen, bei starker Abnützung oder Beschädigung austauschen.

2 Schmieren Sie alle **fünf Tage** Getrieberad und Greiferbacken.

3 Alle **2 Monate** Zähne der Greiferbacken und Getrieberad mit Schmierfettölen.

5. GEBRAUCHSANWEISUNGEN.

Die Handscheren wurden für das Schneiden von gewellten und glatten Eisenstangen entworfen und hergestellt. Jeder andere nicht deutlich gekennzeichnete Gebrauch der Maschine gitl as abnormal. Der Gebrauch von Werkzeugen oder Zubehör ohne schriftliches Einverständnis des Herstellers gilt as unangemessen und gefährlich.
Sollte aus diesem Grund Schaden oder Verletzungen auftreten so entzieht sich SIMA SA jeglicher Verantwortung als Hersteller.

VORGEHENSWEISE ZUM SCHNEIDEN DES MATERIALS.

1 Befestigen Sie die Schere auf eine glatten Oberfläche. Überprüfen Sie, dass die Maschine stabil und sicher steht.

2 Montieren Sie den Hebelarm am Zapfen des Getrieberads.

3 Setzen Sie das Material in the Raum zwischen den Messern en und betätigen Sie den Hebel; die gerundete Form des Hebels ermöglicht den Schnitt in zwei Schritten.

Modell **C6/28 och C6/32 verfügen über eine speciell Vorrichtung B, Fig.2** zur Regulierung der Messeröffnung je nach Material.

Om du vill undvika, att det material som används, är det maschine mit einer regulierbaren Schraube zur Stützung des Materials ausgestattet. **T, Fig.** 2

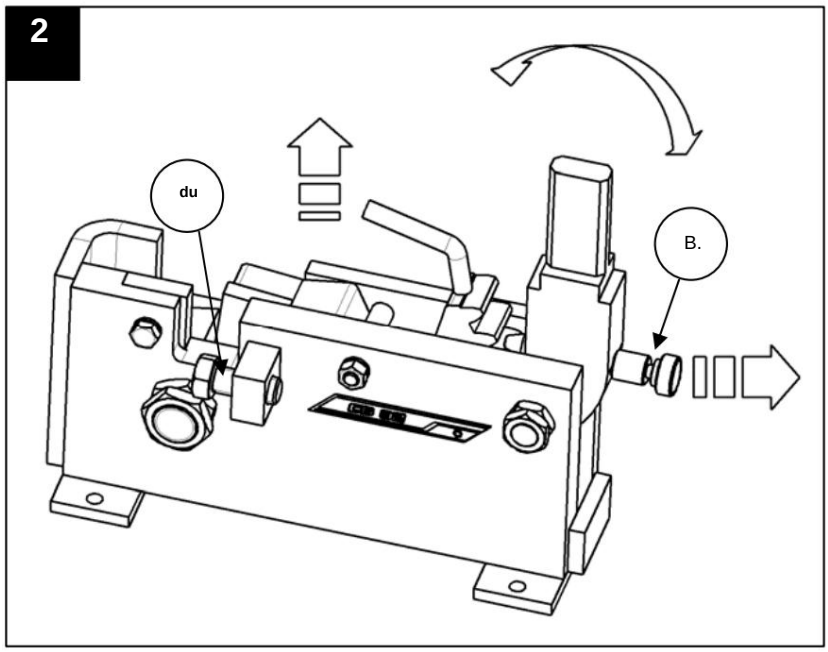

Machine Translated by Google

6. SICHERHEITSVORSCHRIFTEN

- Bevor Sie die Maschine starten, sollten Sie die Bedienungsanleitungen aufmerksam durchlesen und überprüfen Sie die korrekte Durchführung der Sicherheitsnormen.
- Die Maschine sollte nur von geschultem Personal bedient werden.
- Benutzen Sie immer individuelle Schutzkleidung.
- Versichern Sie sich, that the Machine in perfect tekniskm Zustand ist.
- Die Maschine muss völlig stabilize stehen, sie darf nicht wackeln.
- Halten Sie unbefugte Personen fern.
- Benutzen Sie sichere Transportmittel
- Untersuchen Sie regelmässig die Teilelemente der Maschine.
- Maschine nur für die hier angegebenen Funktionen verwenden.

ACHTUNG: **Folgen Sie stärker allen hier angezeigten Sicherheitsvorkehrungen und erfüllen Sie die**

Normen zur Vorbeugung von Arbeitsrisiken. Betriebsanleitungen und Gebrauch

SIMA, SA entzieht sich jeglicher Verantwortung für standene Folgen eines fahrlässigen eller inkorrekten Gebrauchs der Maschine.

7. LÖSUNGSVORSCHLÄGE FÜR DIE HÄUFIGST AUFTRETENDEN STÖRUNGEN.

STORUNG	MÖGLICHER GRUND	LÖSUNG
Maskin schneidet nicht	Messer abgenützt	Neue Schneidekante eller Messer wechseln.
	Übermässige Schnittresistenz	Regulieren Sie den Abstand zwischen den Messern.
Vorzeitige Abnützung der Bolzen.	Unzureichende Wartung.	Regelmassiges Schmieren der Bolzen.

8. TEKNISKT DATUM.

DATUM	C6/22.	C6/28.	C6/32.
NETTOGEWICHT Kg.	19	40	49
MASSA L x B x H mm.	300x120x250	470x150x350	470x160x360
ØMAX. SCHNITT. mm	22 glatt.	28 glatt.	32 glatt.

Machine Translated by Google

9. GARANTI.

SIMA, SA Baumaschinenhersteller, verfügt juver ett tekniskt Servicenetzwerk SERVÍ-SIMA. Reparaturen i garanti över unser Servicenetzwerk unterliegen bestimmten Bedingugen um Service and Qualität dieser to garantieren.

KLYFTA. SA leistet Garantie auf alle seine Tillverka gegenüber Fabricationsfehlern jeglicher Art. Diese werden über unsere GARANTIEBEDINGUNGEN bestimmt. Siehe beliegendes Dokument.

Diese Bedingungen können bei Nichteinhaltung der Zahlungsbedingungen nichtig gemacht warden.

SIMA, SA behält sich das Recht vor die Maschinen ohne Vorankündigung zu modifizieren.

10. ERSATZTEILE

Die Ersatzteile erhältlich für die von SIMA SA hergestellten Maschinen sind in dieser Gebrauhsanleitung gekennzeichnet.

För Ersatzteilbestellungen benötigen Sie **Nummer, Modell, Herstellungsnummer sowie Herstellungsjahr der Maschine** (Siehe Plakette)

11. UMWELTSCHUTZ.



Rohmateriale sollten wiederverwendet werden. Apparate, Accesoirs, Flüssigkeiten och Verpackungen sollten an die zuständigen Stellen für Wiederverwertung gesendet werden. Plastikelemente synd für die zugehörige Wiederverwertung gekennzeichnet.

Machine Translated by Google

GARANTI CERTIFIERING **EFTERFÖRSÄLJNINGSTJÄNST**

MASCHINENDATEN

ETIKETT KENNZEICHEN

DATEN KÄUFER

JAMS

ADRESS

POSTLEITZAHL/ORT

LANDA

Telefon: Fax:

e-post

KAUFSDATUM

Unterschrift och Stempel des Verkäufers **Unterschrift Kunde**

GARANTIBEDINGUNGEN

1.) SIMA, SA gewährt EIN JAHR Garantie auf alle Fabricationsfehler ab Lieferdatum, welches obligatorisch auf dem hier beigefügten Garantieschein erscheinen muÿ.

2.) Die Garantie deckt ausschliesslich die Arbeitszeit und Reparatur der defektuosen Teile dessen Modell und Fabrikationsseriennummer im Garantiezertifikat angegebenen sind.

3.) Von der Garantie nicht gedeckt werden aus Diäten Unterkunft etc. entstandene Kosten sowie die Transportkosten bis zu unserer Fabrik SIMA SA welche vom Kunden getragen werden musen.

4.) Als Fabrikationsfehler weder anerkannt werden die Folgenfehler durch Missbrauch, Stösse, falscher Gebrauch, Fall, Unfall, übermässige Spannung, fehlerhafte Installierung eller Ander Grande die nicht vom Produkt abhänging gemacht werden coñeen.

5.) Die Reparaturen in GARANTIE dürfen ausschliesslich von SIMA SA oder von SIMA autorisierten Betrieben durchgeführt werden. Die tekniska Abteilung von SIMA SA gibt das letzte Einverständnis der Reparatur.

6.) Denna garanti är fullständig i följande fall:

a) Änderüngen und/oder Manipulation des Garantiezertifikates.

b) Wenn klar ersichtlich ist, dass Einzelteile des Produktes, teilweise oder vollständig, von einer Werkstatt, Betrieb oder einer Person die nicht von der technischen Abteilung Sima's SA bevollmächtigt wurde, repariert, verändert eller ausgetauscht wurden.

c) Sollten von SIMA SA inte harmoniserat Teile eller Vorrichtungen installerats.

7.) SIMA SA übernimmt keine Verantwortung für die Folgenschäden oder Schäden die mit Störungen des Produktes in Zusammenhang stehen. I diesen inbegriffen aber nicht ausschliesslich die Mühen, Transportkosten, Telefonkosten, der persöhnliche oder Geschäftsverluste sowie der Verlust von Einkommen eller Gehalt..

8.) Für Elektromotoren gilt es bei Störungen diese zu SIMA SA zu senden oder an einen vom Motorhesteller bevollmächtigten technischen Dienst zur Bestimmung der garanti.

9.) Das Garantiezertifikat muss innerhalb con DREISSIG Werktagen ab Kaufsdatum bei SIMA SA eingehen um Garantieanspruch zu erhalten. fur eine Inanspruchnahme der Garantie muss eine gültige Rechnung mit Stempel des Verkäufers und Seriennummer des Produktes beigelegt werden.

ANDALUSIAN MACHINERY INDUSTRIAL SOCIETY, SA
POL. IND. JUNCARIL, C/ALBUÑOL, PARC. 250
18220 ALBOLOTE (GRANADA)
Telefon: 34 - 958-49 04 10 – Fax: 34 - 958-46 66 45
TILLVERKNING AV BYGGMASKINER
SPANIEN

Machine Translated by Google

GARANTI CERTIFIERING **EFTERFÖRSÄLJNINGSTJÄNST**

MASCHINENDATEN

ETIKETT KENNZEICHEN

DATEN KÄUFER

JAMS

ADRESS

POSTLEITZAHL/ORT

LANDA

Telefon: Fax:

e-post

KAUFSDATUM

Unterschrift och Stempel des Verkäufers **Unterschrift Kunde**

GARANTIBEDINGUNGEN

1.) SIMA, SA gewährt EIN JAHR Garantie auf alle Fabricationsfehler ab Lieferdatum, welches obligatorisch auf dem hier beigefügten Garantieschein erscheinen muÿ.

2.) Die Garantie deckt ausschliesslich die Arbeitszeit und Reparatur der defektuosen Teile dessen Modell und Fabrikationsseriennummer im Garantiezertifikat angegebenen sind.

3.) Von der Garantie nicht gedeckt werden aus Diäten Unterkunft etc. entstandene Kosten sowie die Transportkosten bis zu unserer Fabrik SIMA SA welche vom Kunden getragen werden musen.

4.) Als Fabrikationsfehler weder anerkannt werden die Folgenfehler durch Missbrauch, Stösse, falscher Gebrauch, Fall, Unfall, übermässige Spannung, fehlerhafte Installierung eller Ander Grande die nicht vom Produkt abhänging gemacht werden coñeen.

5.) Die Reparaturen in GARANTIE dürfen ausschliesslich von SIMA SA oder von SIMA autorisierten Betrieben durchgeführt werden. Die tekniska Abteilung von SIMA SA gibt das letzte Einverständnis der Reparatur.

6.) Denna garanti är fullständig i följande fall:

a) Änderüngen und/oder Manipulation des Garantiezertifikates.

b) Wenn klar ersichtlich ist, dass Einzelteile des Produktes, teilweise oder vollständig, von einer Werkstatt, Betrieb oder einer Person die nicht von der technischen Abteilung Sima's SA bevollmächtigt wurde, repariert, verändert eller ausgetauscht wurden.

c) Sollten von SIMA SA inte harmoniserat Teile eller Vorrichtungen installerats.

7.) SIMA SA übernimmt keine Verantwortung für die Folgenschäden oder Schäden die mit Störungen des Produktes in Zusammenhang stehen. I diesen inbegriffen aber nicht ausschliesslich die Mühen, Transportkosten, Telefonkosten, der persöhnliche oder Geschäftsverluste sowie der Verlust von Einkommen eller Gehalt..

8.) Für Elektromotoren gilt es bei Störungen diese zu SIMA SA zu senden oder an einen vom Motorhesteller bevollmächtigten technischen Dienst zur Bestimmung der garanti.

9.) Das Garantiezertifikat muss innerhalb con DREISSIG Werktagen ab Kaufsdatum bei SIMA SA eingehen um Garantieanspruch zu erhalten. fur eine Inanspruchnahme der Garantie muss eine gültige Rechnung mit Stempel des Verkäufers und Seriennummer des Produktes beigelegt werden.

ANDALUSIAN MACHINERY INDUSTRIAL SOCIETY, SA
POL. IND. JUNCARIL, C/ALBUÑOL, PARC. 250
18220 ALBOLOTE (GRANADA)
Telefon: 34 - 958-49 04 10 – Fax: 34 - 958-46 66 45
TILLVERKNING AV BYGGMASKINER
SPANIEN

Machine Translated by Google

Machine Translated by Google

SPIS TREŸCI

1. OGOLNE INFORMATION..... .... 4 2. OGOLNY

OPIS 4

3. TRANSPORT 4

4. INSTRUKCJE MONTAŸU .... 4 4.1 MONTERING
OSTRZ..... ....
.4 4.2 KONSERWCJA, PRZEGLŸDY I CONTROL 5

5. INSTRUKCJE UŸYTKOWANIA..... 5

6. ZASADY BEZPIECZEŸSTWA .... 6 7. ROZWIŸZANIE

NAJCZŸSTSZYCH PROBLEMÓW..... 6

8. OPIS TECHNICZNY 6

9. O GWARANCJI..... 7

10. CZŸŸCI ZAMIENNE .... 7 11. OCHRONA

ŸRODOWISKA 7

CERTYFIKAT GWARANCYJNY 8

Machine Translated by Google

1. OGÓLNE INFORMATION.

UWAGA: Przed przystўpieniem do ustawienia, podўўczenia, uruchomienia i pracy maszyny bezwzglўdnie przeczytaj ze zrozumieniem niniejszў instrukcjў.

SIMA SA dziўkujў za näracie NOўYC RўCZNYCH i zaufanie, jakim obdarzyliўcie Paўstwo produceta niniejszego urzўdzenia

Instrukcja obsўugi dostarcza podstawowe informacje z zakresu uўytkowania i bieўўcej obsўugi maszyny. Zawarto równieў podstawowe zalecenia i ostrzeўenia w zakresie ochrony i bezpieczeўstwa pracy dla operatora i osób postronnych. Zastosowanie siў w peўni do przedstawionych wymagaў i zaleceў zapewni bezpiecznў obsўugў i bezawaryjnў pracў maszyny.

Dlatego teў zapoznanie siў z instrukcjў obslugi maszyny jest obowiazkowe dla kaўdego kto bedzie obsўugiwaў, serwisowaў czy teў naprawiaў maszynў.

Zalecamy posiadaў instrukcjў obsўugi przy maszynie w kaўdym momencie: podczas pracy, serwisu czy podczs napraw.

2. OGOLNY OPIS

NOўYCE RўCZNE SIMA SA, modell **C6/..,** sў zaprojektowane i produkowane av ciўў prўty zbrojeniowe ўebrowane i gўadkie uўywane w budownictwie, za pomocў wymiennych ostrz, które sў zamontowane w szczўkach.

Jakiekolwiek inne niў opisane uўycie urzўdzenia jest niewskazane i moўe byў niebezpieczne, i dlatego skämt caўkowicie zabronione.

- Noўyce rўczne sa zaprojektowane tak, aby moўna je byўo zainstalowaў w miejscu pracy za pomocў czterech elementów mocujacych, które sў czўўciў wyposaўenia.
- Materiaў przeznaczony do ciўcia przesuwa siў rўcznie przeciўgajac prўt przez przestrzeў pomiўdzy ostrzami.
- Ciecia dokonuje siў naciskajўc na ramie dўwigni.

3. TRANSPORTER

Aby przemieўciў maszynў naleўy dostosowaў siў do poniўszych zaleceў:

Aby przemieўciў noўyce w obrebie miejsca pracy, naleўy zrobic to za pomoca podnoўnika rўcznego lub wózka widўowego w celu unikniўcia wypadków.

4. MONTERINGSINSTRUKTIONER

Noўyce sprzedaje siў caўkowicie zmontowane, gotowe do ciўcia od momentu ich zakupu.

4.1 MONTERING OSTRZ.

Jeўli którekolwiek z ostrzy maszyny zuўyje siў w miarў uўytkowania naleўy je wymieniў stosujўc siў do poniўszych zaleceў:

OSTRZE WYMIENNE:

1 Podnieўў do góry ramiў dўwigni tak jak to pokazuje strzaўka na **Rys.1**
2 Odkrўciў ўrubў **F, Rys.1** przekrўciў ostrze **Q** ustawiajўc nowa krawўdў tnўcў; bўdў wymieniў ostrze na nowe jeўli wszystkie krawўdzie tnўce sў zuўyte iz powrotem wўoўyў ostrze na swoje miejsce.

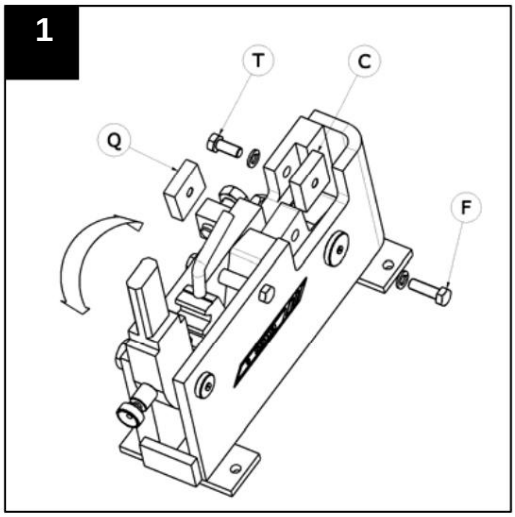

OSTRZE STAўE

1 Podnieўў do góry ramiў dўwigni tak jak to pokazuje strzaўka na **Rys.1** aby nic nie blokowalo ostrza
2 Odkrўciў ўrubў **T, Rys.1** przekrўciў ostrze **C** ustawiajўc nowa krawўdў tnўcў; bўdў wymieniў ostrze na nowe jeўli wszystkie krawўdzie tnўce sў zuўyte iz powrotem wўoўyў ostrze na swoje miejsce.

Machine Translated by Google

4.2 KONSERWCJA, PRZEGLўDY I KONTROLE

Aby noўyce byўy zawsze w idealnym stanie trzeba kontrolowaў co jakiў czas nastўpujўce zagadnienia:

1 Sprawdzaў po kaўdym dniu pracy stan ostrzy, kiedy sў zniszczone wymieniў je na nowe.

2 Co piўў dni nasmarowaў osie skrўtu dўwigni i szczўki.

3 Co szeўў miesiўcy naoliwiў zўby szczўki i dўwigniў.

5. INSTRUKCJE UўYTKOWANIA

Noўyce rўczne sў zaprojektowane i produkowane do ciўcia prўtów zbrojeniowych ўebrowanych i gładkich uўywanych w budownictwie; uўycie maszyny do jakichkolwiek innych celów jest niewўaўciwe. Dodanie badў zmodifikowanie jakiegokolwiek elementu maszyny bez pisemnej autoryzacji producenta jest niewўaўciwe i niebezpieczne, dlatego SIMA SA nie bierze odpowiedzialnoўci za konsekwencje jakie mogў wyniknўў z niety przestrzegania.

WYKONYWANIE CIўCIA NOўYCAMI:

1 Przytwierdў noўyce do twardej powierzchni za pomocў otworów w maszynie, zwracajўc uwage na to by maszyna znalazўa siў w pozycji bezpiecznej i stabilnej .

2 Wўóў ramiў dўwigni w otwór szczўki.

3 Umieўў prўt przeznaczony do ciўcia w przestrzeni pomiўdzy ostrzami, nastўpnie naciўnij dўwigniў aў prўt zostanie przўciety; wygiўty kształt dўwigni pozwala na wykonanie ciўcia w dwóch ruchach zmieniajўc tylko jej pozycjў.

Modell **C6/28 och C6/32** wyposaўone sў w pokrўtўo w trzonie szczўk **B, Rys.2** do regulacji przestrzeni pomiўdzy ostrzami w zaleўnoўci od gruboўci materialu przenaczonego do ciўcia.

Aby prўt nie poruszyў siў w czasie processu ciўcia maszyna wyposaўona jest w pokrўtўo do unieruchomienia materiaўu.
Du, Rys. 2

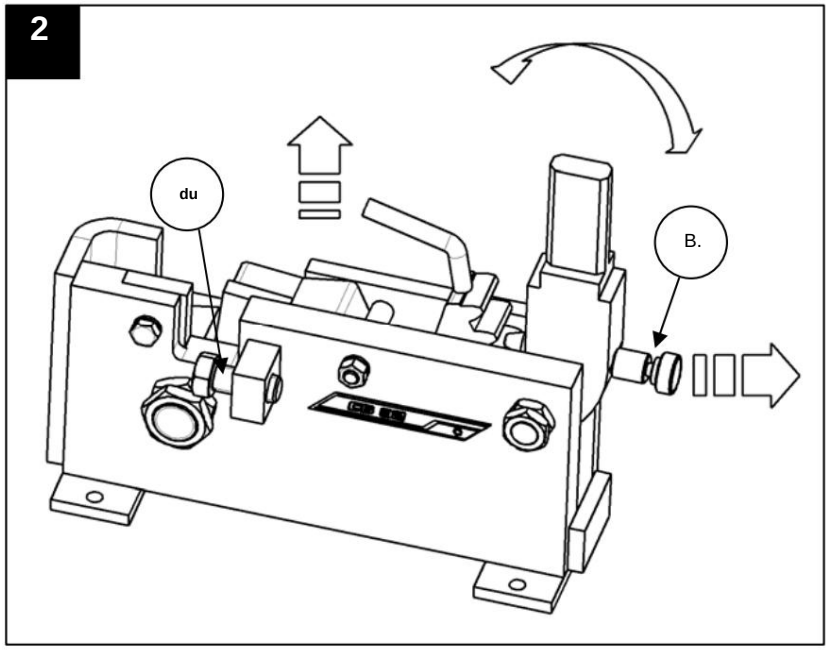

Machine Translated by Google

6. ZASADY BEZPIECZEÿSTWA

- Zanim zacznie siÿ uÿywaÿ maszynÿ, naleÿy przeczytaÿ uwaÿnie instrukcje obsÿugi och zastosowaÿ zasady bezpieczeÿstwa
- Noÿyce rÿczne powinny byÿ obsÿugiwane przez osoby upowaÿnione, które zapoznaÿy siÿ z zasadami ich dzialania.
- W czasie uÿywania maszyny operator musi byÿ zabezpieczony wszystkimi wymaganymi elementami ochronnymi przeznaczonymi do ochrony przy wykonywanej pracy.
- Naleÿy siÿ upewniÿ, ÿe noÿyce sÿ w doskonaÿym stanie technicznym i sÿ caÿkowicie sprawne.
- Inte uÿywaj noÿyc jeÿli nie sÿ one przytwierdzone do staÿej powierzchni i jeÿli nie sÿ caÿkowicie stabilne.
- Upewnij siÿ, ÿe nikt nie znajduje siÿ w obrÿbie pracy maszyny.
- W razie potrzeby przemieszczenia noÿyc naleÿy wykonaÿ to w sposób bezpieczny, posÿugujÿc siÿ odpowiednimi urzÿdzeniami w zaleÿnosci od wagi maszyny.
- Ogladaj systematycznie stan poszczególnych czeÿci maszyny.
- Inte uÿywaj noÿyc do prac, do których nie sÿ przeznaczone.

UWAGA: Naleÿy stosowaÿ wszystkie wskazówki bezpieczeÿstwa opisane w tych instrukcjach and speÿniaÿ zasady BHP obowiÿzujÿce w danym miejscu pracy.

SIMA, SA inte bierze odpowiedzialnoÿci za konsekwencje wynikÿe z niewÿaÿciwego uÿytkowania noÿyc rÿcznych.

7. ROZWIÿZANIE NAJCZÿSTSZYCH PROBLEMÓW.

PROBLEM	PRAWDOPODOBNA PRZYCZYNA	ROZWIAZANIE
Maszyna inte tnie.	Zuÿyte ostrze.	Przekrÿÿ ostrze ustawiajÿc nowa krawÿdÿ tnÿcÿ; bÿdÿ wymieÿ ostrze na nowe jeÿli wszystkie krawÿdzie tnÿce sÿ zuÿyje.
	Nadmierny opór przy ciÿciu.	Ureguluj od nowa przestrzeÿ pomiÿdzy ostrzami.
Przdwczesne zuÿycie czÿÿci maszyny. Brak konserwacji.		Naoliwaj systematycznie urzadzenie.

8. OPIS TEKNIK

DANSK	C6/22.	C6/28.	C6/32.
WAGA NET Kg.	19	40	49
WYMIARY Dÿ. X Szer. X Wys. mm	300x120x250	470x150x350	470x160x360
Ø MAKSYMALNA PRÿTU mm	22 gladki	28 gladki	32 gladki

Machine Translated by Google

9. O GWARANCJI

SIMA, SA tillverkare maszyn budowlanych dysponuje sieciÿ autoryzowanych serwisów technicznych SERVI SIMA. Reperacje dokonywane w ramach gwarancji przez naszÿ sieÿ Red SERVÍ-SIMA, sÿ uzaleÿnione od serii warunków, w celu zagwarantowania ich jakoÿci.

KLYFTA. SA obejmuje gwarancjÿ wszystkie swoje produkty jeÿli chodzi o jakÿkolwiek wadÿ fabrycznÿ, której szczegóÿowe warunki sÿ opisane w zaÿÿczniku WARUNKI GWARANCJI.

Warunki gwarancji nie bÿdÿ obowiÿzywaÿ w wypadku gdy nie zostanÿ speÿnione ustalone warunki zapÿaty.

SIMA SA zastrzega sobie prawo do modyfikacji swoich produktów bez wczeÿniejszego powiadomienia o tym.

10. CZÿÿCI ZAMIENNE

Czÿÿci zamienne dla noÿyc rÿcznych modelu **C6/…,** produkowanych przez SIMA, SA sÿ wyszczególnione na planach czÿÿci zamiennych, które sÿ doÿÿczone do tej instrukcji.

Aby zamówiÿ którÿkolwiek z nich, naleÿy siÿ skontaktowaÿ z DziaÿemObsÿugi Klienta SIMA SA i podaÿ **numer,** którym dana czÿÿ jest oznaczona oraz **modell, numer i rokdoc produkcji, tablic wizzne s** na opje na czÿÿ.

11. OCHRONA ÿRODOWISKA



Naleÿy uprzÿtnÿÿ resztki uÿywanych materiaÿów zamiast wyrzucaÿ je na miejscu budowy. Uÿyte i niepotrzebne aparaty, maszyny, pÿyny i opakowania powinny zostaÿ oddane do placówek zajmujÿcych siÿ recyklingiem. Elementy plastikowe maja specjalnie oznaczenia i powinny byÿ równieÿ oddane do recyclingu w celu powtórnego uÿycia.

Machine Translated by Google

CERTYFIKAT GWARANCYJNY SERWIS TECHNICZNY

EGZEMPLARZ DLA UŸYTKOWNIKA

dane maszyny

ETYKIETA REJESTRACYJNA

dane klienta

nazwa

ADRESSER

KOD/ MIEJSCOWOŸŸ

WOJEWÓDZTWO/ KRAJ

Telefon: Fax:

e-post

DATA ZAKUPU

Podpis i pieczŸtka sklepu, w którym dokonana zostaŸa sprzedaŸ **Podpis Klienta**

WARUNKI GWARANCJI

1.) SIMA, SA obejmuje swoje produkty gwarancjŸ na wypadek jakiejkolwiek wady fabrycznej, biorŸc odpowiedzialnoŸŸ za reparacjŸ maszyn zepsutych bŸdŸ uszkodzonych fabrycznie, w okresie JEDNEGO ROKU, liczŸc od DATY ZAKUPU, która musi OBOWIŸZKOWO figurowaŸ na Certyfikacie Gwarancyjnym.

2.) Gwarancja, obejmuje wyŸŸcznie koszt robocizny i reparacjŸ czŸŸci wadliwych produktu, którego model i numer series produktcji jest oznaczony w Certyfikacie Gwarancyjnym.

3.) Nie sŸ objŸte gwarancjŸ koszty podróŸy, diet czy noclegów, ani koszty transportu do siedziby SIMA SA, których pokrycie spoczywa po stronie klienta.

4.) Nie bŸdŸ uznane za wady fabryczne awarie spowodowane zŸym uŸytkowaniem, uderzeniami, upadkami, wypadkami, uŸyciem zbyt duŸego napiŸcia, niedpowiedniŸ instalacjŸmi zwŸmi instalacjŸmi zwŸmi instalacjŸi zwŸmi lub

5.) Reparacje objŸte gwarancjŸ mogŸ byŸ zrealizowane wyŸŸcznie przez firmŸ SIMA, SA lub placówki przez niŸ autoryzowane, bŸdŸc kompetencjŸ DziaŸu Technicznego SIMA rep SA uznacjinie w.

6.) Ta Gwarancja nie obowiŸzuje w Ÿadnym wypadku w nastŸpujŸcych przypadkach:

a) Kiedy Certyfikat Gwarancyjny zostaŸ zmodyfikowany lub/i manipulowany.

b) Gdy sŸ oznaki, ŸŸe czŸŸci skŸadowe maszyny byŸy reperowane, modyfikowane bŸdŸ wymieniane, w caŸoŸci lub czŸŸciowo, przez warsztat, placówkŸ bŸdŸ

c) Gdy zostanŸ zainstalowane w produkcie czŸŸci czy urzŸdzenia nie homologowane przez SIMA, SA

7.) SIMA SA inte bierze odpowiedzialnoŸci za szkody wynikŸe bŸdŸ zwiŸzane z awariŸ produktu. Moga to byc, m.in, wszelkie utrudnienia, koszty transportu, koszt poŸŸczeŸ telefonicznych, strata dóbr osobistych lub handlowych, oraz strata pensji bŸdŸ zarobku, i inne.

8.) Odnosnie silnikow elektrycznych i spalinowych, w wypadku awarii w okresie obowiŸzywania Gwarancji, silniki te muszŸ byŸ odesŸane do siedziby SIMA SA lub do serwisu technicznego autoryzowanego silntaliŸ jeg.producenta us.

9.) Certyfikat Gwarancyjny naleŸy odesŸaŸ do SIMA SA w terminie nie przekraccajŸcym TRZYDZIESTU dni kalendarzowych liczŸc od daty zakupu productu, by móc robiŸ uŸytek z Gwarancji. Aby wystŸpiŸ o GwarancjŸ, naleŸy przedstawiŸ fakturŸ zakupu na której figurowaŸ bŸdzie numer seryjny produktu, podstemplowanŸ przez sklep, który dokonaŸ sprzedaŸy.

ANDALUSIAN MACHINERY INDUSTRIAL SOCIETY, SA
POL. IND. JUNCARIL, C/ALBUÑOL, PARC. 250
18220 ALBOLOTE (GRANADA)
Telefon: 34 - 958-49 04 10 – Fax: 34 - 958-46 66 45
PRODUKCJA MASZYN BUDOWLANYCH
HISZPANIEN

Machine Translated by Google

CERTYFIKAT GWARANCYJNY SERWIS TECHNICZNY

EGZEMPLARZ DO ODESÿANIA PRODUCENTOWI

dane maszyny

ETYKIETA REJESTRACYJNA

dane klienta

nazwa

ADRESSER

KOD/ MIEJSCOWOÿÿ

WOJEWÓDZTWO/ KRAJ

Telefon: Fax:

e-post

DATA ZAKUPU

Podpis i pieczÿtka sklepu, w którym dokonana zostaÿa sprzedaÿ **Podpis Klienta**

WARUNKI GWARANCJI

1.) SIMA, SA obejmuje swoje produkty gwarancjÿ na wypadek jakiejkolwiek wady fabrycznej, biorÿc odpowiedzialnoÿÿ za reparacjÿ maszyn zepsutych bÿdÿ uszkodzonych fabrycznie, w okresie JEDNEGO ROKU, liczÿc od DATY ZAKUPU, która musi OBOWIÿZKOWO figurowaÿ na Certyfikacie Gwarancyjnym.

2.) Gwarancja, obejmuje wyÿÿcznie koszt robocizny i reparacjÿ czÿÿci wadliwych produktu, którego model i numer series produktcji jest oznaczony w Certyfikacie Gwarancyjnym.

3.) Nie sÿ objÿte gwarancjÿ koszty podróÿy, diet czy noclegów, ani koszty transportu do siedziby SIMA SA, których pokrycie spoczywa po stronie klienta.

4.) Nie bÿdÿ uznane za wady fabryczne awarie spowodowane zÿym uÿytkowaniem, uderzeniami, upadkami, wypadkami, uÿyciem zbyt duÿego napiÿcia, niedpowiedniÿ instalacjÿmi zwÿmi instalacjÿmi zwÿmi instalacjÿi zwÿmi lub

5.) Reparacje objÿte gwarancjÿ mogÿ byÿ zrealizowane wyÿÿcznie przez firmÿ SIMA, SA lub placówki przez niÿ autoryzowane, bÿdÿc kompetencjÿ Dziaÿu Technicznego SIMA rep SA uznacjinie w.

6.) Ta Gwarancja nie obowiÿzuje w ÿadnym wypadku w nastÿpujÿcych przypadkach:

a) Kiedy Certyfikat Gwarancyjny zostaÿ zmodyfikowany lub/i manipulowany.

b) Gdy sÿ oznaki, ÿe czÿÿci skÿadowe maszyny byÿy reperowane, modyfikowane bÿdÿ wymieniane, w caÿoÿci lub czÿÿciowo, przez warsztat, placówkÿ bÿdÿ

c) Gdy zostanÿ zainstalowane w produkcie czÿÿci czy urzÿdzenia nie homologowane przez SIMA, SA

7.) SIMA SA inte bierze odpowiedzialnoÿci za szkody wynikÿe bÿdÿ zwiÿzane z awariÿ produktu. Moga to byc, m.in, wszelkie utrudnienia, koszty transportu, koszt poÿÿczeÿ telefonicznych, strata dóbr osobistych lub handlowych, oraz strata pensji bÿdÿ zarobku, i inne.

8.) Odnosnie silnikow elektrycznych i spalinowych, w wypadku awarii w okresie obowiÿzywania Gwarancji, silniki te muszÿ byÿ odesÿane do siedziby SIMA SA lub do serwisu technicznego autoryzowanego silntaliÿ jeg.producenta us.

9.) Certyfikat Gwarancyjny naleÿy odesÿaÿ do SIMA SA w terminie nie przekraccajÿcym TRZYDZIESTU dni kalendarzowych liczÿc od daty zakupu productu, by móc robiÿ uÿytek z Gwarancji. Aby wystÿpiÿ o Gwarancjÿ, naleÿy przedstawiÿ fakturÿ zakupu na której figurowaÿ bÿdzie numer seryjny produktu, podstemplowanÿ przez sklep, który dokonaÿ sprzedaÿy.

ANDALUSIAN MACHINERY INDUSTRIAL SOCIETY, SA
POL. IND. JUNCARIL, C/ALBUÑOL, PARC. 250
18220 ALBOLOTE (GRANADA)
Telefon: 34 - 958-49 04 10 – Fax: 34 - 958-46 66 45
PRODUKCJA MASZYN BUDOWLANYCH
HISZPANIEN

Machine Translated by Google

Machine Translated by Google

INDEX

1. ALLMÄN INFORMATION..... 4

2. ALLMÄN BESKRIVNING 4

3. TRANSPORT 4

4. INSTRUZIONI DI MONTAGGIO. .... 4 4.1 MONTAGGIO DELLE LAME..... ....4 4.2 UNDERHÅLL, ISPEKTION OCH KONTROLL.. 5

5. ANVÄNDNINGSINSTRUMENT. 5

6. KOMMANDATION AV SICUREZZA..... 6

7. LÖSNING PÅ PIU' FREKVENTA ABNORMALITETER..... 6.

8. TEKNISKA EGENSKAPER..... 6

9. GARANTI..... .. .. 7.

10. RICAMBI .... 7.

11. MILJÖSKYDD..... 7

GARANTIBEVIS..... 8

Machine Translated by Google

1. ALLMÄN INFORMATION.

OBSERVERA: Vänligen läs noggrant den första istruzioni för att börja hantera processen

SIMA SA anspråk på den deponerade trusten nei nostri fabbricati all' kommer att förvärva en CESOIA MANUALE.

Den här handboken tvingar fram den information som krävs för att meddelandet ska peka, använda, underhålla och, i dess fall, reparation. Si segnalano inoltre gli aspetti che possono riperquotere sulla sicurezza e salute del utente durante la realizzazione di qualsiasi processo sopra indicato. Jag vet om jag följer istruzioni-citatet och om jag använder det enligt anvisningarna, om det finns en annan säker service och enkelt underhåll.

Det är dock obligatoriskt att läsa denna manual för alla personer som är ansvarig för all användning, underhåll eller reparation av macchinario-citatet.

Om du alltid har denna manual, i ett lättillgängligt inlägg, där du använder maskinen.

2. ALLMÄN BESKRIVNING

Le cesoie manuali SIMA SA, modello **C6/..,** vengono disegnate e fabricate per troncare sbarre rough o Lisce per l'edilizia, traverso delle lame intercambbiabili montate nelle mandibbole.

Någon annan användning som om du kan göra det här jobbet om du anser att det är olämpligt och du kan bli besviken perikol, även om den uttryckligen förmodar.

- Det manuella avbrottet är utformat för att pressas på ett piano di lavoro, tvärs över quattro Element av fissaggio som är en del av dess struktur.
- Framföringen av materialet ger tagliare om det görs manuellt genom att föra sbaren inuti ihållande fessura tra le gör ont halt.
- Il taglio si gör schemat på armen med nödvändig kraft.

3. TRANSPORTER

För en säker transport av cesoia kommer jag att följa instruktionerna nedan:

För transport av lagerutrymmet i arbetsområdet, om du måste förflytta dig med mulettihissar eller manuella pallvagnar för att undvika incidenter.

4. INSTRUZIONI DI MONTAGGIO.

Den cesoia si consigna helt monterad, snabb att tagliare dal momento dell'acquisto.

4.1 MONTAGGIO DELLE LAME.

Om en av maskinslickorna visar försämring från användning, om du gör det, kommer jag att följa processen nedan för att ersätta den:

MOBILA LAMA

1 Lyft spakens spak upp till toppen enligt frekvensen i **Fig. 1,** 2. Ta bort bladet **F, Fig. 1,** vrid bladet **Q** för att positionera en ny bladkant, eller byt ut den mot ett nytt blad om Om det behövs, vrid det omvänt för att montera det.

LAMA FISSA

1 Lyft duvkammens överarm enligt freccia i **Fig.1,** så att lamellfissa rimanga släpper ostacoli.

2 Ta bort vite **T, Fig. 1 ,** vrid bladet **CQ** för att placera en ny bladegg, eller byt ut den mot ett nytt blad om det behövs, vrid det omvänt för att montera det.

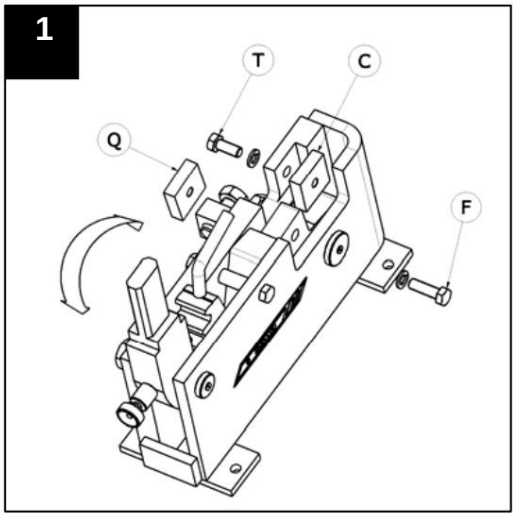

Machine Translated by Google

4.2 UNDERHÅLL, ISPEKTION OCH KONTROLL.

Men jag kommer alltid att hålla lådan i bra skick, med jämna mellanrum, vid följande punkter:

1 Controllare di seguito a la giornata lavorativa la condicioni delle lame da taglio, cuando si no la lame molto consummate ersätt den med en annan ny.

2 Lubrificare ogni **5 giorni** di lavoro gli assi di rotazione del pignone e della mandibbola.

3 Ingrassare **ogni 2 mesi** d'uso i denti della mandibbola e del pignone con grazo denso.

5. ANVÄNDNINGSINSTRUMENT.

Le cesoie manuali kommer disegnate e fabricate per tagliare sbarre di ferro slät och grov per l'edilizia; All annan användning anges inte uttryckligen i denna bruksanvisning om den anses onormal. All användning eller tillbehör som läggs till eller ändras utan tillverkarens skriftliga tillstånd om det anses olämpligt och farligt, även om det nästan inte orsakar skada eller personskada, är SIMA SA inte ansvarig som tillverkare.

PASSA DA SEGUIRE PER TILLVERKNING AV TAGLIO.

1 Fissare le cesoie på en stark yta, för i fori abilitati allo scopo, vänd i modo che queste Håll dig i en säker och stabil position.

2 Jag kommer att montera fornito leva braccio med cesoia nello stelo del pignone.

3 Situare la sbarra da tagliare nella fessura tra le hurta lame e espingere la cam fino a troncare il material; Den böjda formen på kammen och maskinens design gör att den bara kan skäras i två faser endast genom att variera skaftets position.

Modellerna **C6/28 och C6/32** har en positioneringsstyrning på skaftet på stiftet **B, Fig.2** som gör att du kan reglera bladets öppning, beroende på tjockleken på tagliarens material.

För att förhindra att sbaren passerar genom slicket vid taglioögonblicket, har buren en justerbar vit för att applicera sbaren **T, Fig.** 2

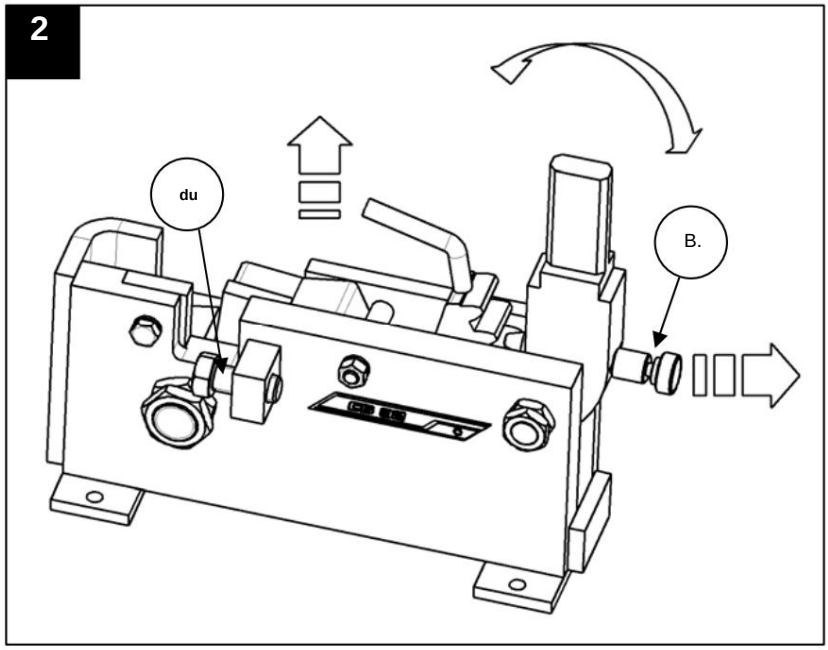

Machine Translated by Google

6. SÄKER KOMMANDATION

- Prima di manipolare la cesoia legga noggrant le istruzioni e faccia uppmärksamhet på compimento delle norme säg säkerhet.
- Le cesoie manuali devono essere usate da personal autorizzato e istruito alle funzioni delle stesse.
- Jag kommer alltid att använda den individuella skyddsutrustningen (EPI) enligt det arbete jag utför.
- Bekräfta att användargränssnittet är perfekt tekniskt och fullt fungerande.
- Tvätta inte med höljet om det inte är fäst på en yta och det inte är helt torrt.
- Verificar che nessuno si trovi nel raggio di azione della macchina.
- När du måste lämna lådan, gör det alltid i säkert läge och med den bästa nödvändiga funktionen vikt.
- Inspektera skarvarna visuellt, bulloni, perni, salt, korrosion, crepe, etc....
- Jag kommer inte att använda de funktioner för kvaliteten som inte är designade av boxen.

Observera: Om jag inte följer alla säkerhetsinstruktioner, följ denna manual och följ bestämmelserna om förebyggande av skadliga risker med ogni paese.

SIMA, SA ansvarar inte för de resultat som det kan orsaka om det används felaktigt av den manuella processen.

7. LÖSNING ALLA PIU' FREKVENTA ABNORMALITETER.

ANOMALI	MÖJLIG ORSAK	LÖSNING
Icke taglia	slicka ockra	Jag kommer att vrida bladet för att placera en ny egg, eller byta ut det mot ett nytt blad om det behövs
	Överdrivet motstånd hos taggen	Regolare di nuovo avståndet mellan de lama
för tidig usura dei perni.	Underhåll underhåll.	Ingrassare periodvis och perni

8. TEKNISKA EGENSKAPER.

DATI	C6/22.	C6/28.	C6/32.
NETTOVIKT Kg.	19	40	49
STORLEK L x B x H mm.	300x120x250	470x150x350	470x160x360
Ø MASSIMO DI TAGLIO. mm	22 slät	28 slät.	32 liscio

Machine Translated by Google

9. GARANTI.

SIMA, SA tillverkare av maskiner för byggnadskonstruktion, har ett nätverk av tekniska tjänster Network SERVÍ-SIMA. Le riparazioni effettuate en garanzia dalla nostra Rete SERVÍ-SIMA, come sottoposte a delle condizioni con l'obbiettivo di garantire il servizio e qualita' delle stesse.

KLYFTA. SA garanterar alla och dess tillverkare mot eventuella tillverkningsfel, och förblir skyddade från de villkor som specificeras i det bifogade dokumentet VILLKOR FÖR GARANZIA.

Le condizioni di garanzia cesseranno nel caso d'infrazione delle condizioni di pagamento stabilite.

SIMA SA förbehåller sig rätten att modifiera sina produkter utan föregående meddelande.

10. RICAMBI

I ricambi disponibili per le cesoie manuali modello **C6/..,** fabricado da SIMA, SA vengono identificati nelle schede dei ricambi che si allegano con il presente manuale.

För varje utbyte bör du kontakta SIMA SA:s efterförsäljningsoperatör och tydligt ange numret **med** vilket det kommer märkt, sytt som **modell, tillverkningsnummer och tillverkningsår** som om det finns på targhetta delle som är karakteristisk för macchina alla quale va destinato.

11. MILJÖSKYDD.



Om jag dovranno återställa det primära materialet vid posto di sbarazzare i resti. Gli apparater, accessori, fluidi ed imballi dovranno essere expediti a posti indicati per il loro reutilizzo ecologico. I componenti di plastica vengono segnalati per la papegoja raccolta differenziata.

Machine Translated by Google

GARANTIBEVIS

EFTERSÄLJSSERVICE

EXEMPEL FÖR SLUTANVÄNDAREN

DATI MASKIN

MATRICOLA ETIKET

DATA OM KÖPAREN NAMN

INDIRIZZO	
KILLE	
PROVINS/STAT	
Telefon:	Fax:
e-post	
DATUM FÖR KÖP	

Signatur och stämpel från Venditore-anläggningen **Kundens signatur**

GARANTIVILLKOR

1.) SIMA, SA garantier och dess produkter kontrollerar eventuella tillverkningstvister som orsakas av dyra reparationer av tillgängliga maskiner av denna orsak,
under en period av ETT ÅR, räknat från DATA DI ACQUISTO, som OBLIGATORISKT måste verifieras av garantibeviset.
2.) Garantin täcker uteslutande operatörens hand och reparerar de olika delarna av produkten med samma modell och tillverkningsnummer.
som anges i garantibeviset.
3.) Kom helt utesluta pengar som härrör från inlägg, dieter, allloggiamenti, cosí som pengarna för fina transporter till adressen till SIMA SA, che
saranno till kundvård.
4.) Non si potranno attribuire i difetti di fabbricazione delle avarie prodotte da mal uso, colpi, cadute, sinistri, uso indebito, eccesso di voltaggio, istallazione
Otillräckliga eller andra orsaker kan inte tillskrivas produkten.
5.) Le riparazioni coperte dalla GARANZIA, endast potranno realizzarsi i sin egen ditta SIMA, SA eller entita' autorizzate dalla stessa, essendo
Slutlig kompetens hos SIMA SA:s tekniska tekniker, godkännande av garantireparationen.
6.) Denna Garanzia rimane annullata a tutti gli effetti nei seguenti casi:

a) För modifiering och/eller manipulation av garantibeviset.
b) När fakta eller för små index och delar som utgör produkten statiskt repareras, modifieras eller ersätts, helt eller delvis, för hand av en
kontor, enhet eller person som INTE är auktoriserad av SIMA,SA Technical Sector
c) När den är installerad i den icke-godkända produkten eller enheten från SIMA, SA
7.) SIMA SA tar inget ansvar för derivat eller relaterade skador på produkten. Detta ingår inte, men det begränsar sig inte till detta, och
Problemi, utgifter för transport, telefonsamtal och förlust av personliga eller kommersiella varor, såsom förlust av stipendiet eller depositionen.
8.) I motori electrici o a scoppio, i händelse av fel under garantiperioden, måste skickas till SIMA SA:s hemvist eller till teknisk service
Godkänd av motortillverkaren, enligt dess garanti.
9.) Il Certificato di Garanzia dovra' essere i besittning av SIMA SA i en sekvens som inte är överlägsen ai TRENTA giorni naturali från partire dalla data di vendita del
prodotto, per fare beneficio della Garanzia. För att göra anspråk på garanzia dovra' kommer jag att presentera fattura dell' acquisto stämplad av stabilimento venditore med il
produktens serienummer.

ANDALUSIAN MACHINERY INDUSTRIAL SOCIETY, SA
POL. IND. JUNCARIL, C/ALBUÑOL, PARC. 250
18220 ALBOLOTE (GRANADA)
Telefon: 34 - 958-49 04 10 – Fax: 34 - 958-46 66 45
TILLVERKNING AV BYGGMASKINER
SPANIEN

Machine Translated by Google

GARANTIBEVIS

EFTERSÄLJSSERVICE

EXEMPEL FÖR RETURNERING TILL TILLVERKAREN

DATI MASKIN

MATRICOLA ETIKET

DATA OM KÖPAREN NAMN

INDIRIZZO

KILLE

PROVINS/STAT

Telefon: Fax:

e-post

DATUM FÖR KÖP

Signatur och stämpel från Venditore-anläggningen **Kundens signatur**

GARANTIVILLKOR

1.) SIMA, SA garantier och dess produkter kontrollerar eventuella tillverkningstvister som orsakas av dyra reparationer av tillgängliga maskiner av denna orsak,
under en period av ETT ÅR, räknat från DATA DI ACQUISTO, som OBLIGATORISKT måste verifieras av garantibeviset.

2.) Garantin täcker uteslutande operatörens hand och reparerar de delar som skiljer sig från produkten med samma modell och tillverkningsnummer.
som anges i garantibeviset.

3.) Kom helt utesluta pengar som härrör från inlägg, dieter, allloggiamenti, cosí som pengarna för fina transporter till adressen till SIMA SA, che
saranno till kundvård.

4.) Non si potranno attribuire i difetti di fabbricazione alle avarie prodotte da mal uso, colpi, cadute, sinistri, uso indebito, eccesso di voltaggio, istallazione
Otillräckliga eller andra orsaker kan inte tillskrivas produkten.

5.) Le riparazioni coperte dalla GARANZIA, endast potranno realizzarsi i sin egen ditta SIMA, SA eller entita' autorizzate dalla stessa, essendo
Slutlig kompetens hos SIMA SA:s tekniska tekniker, godkännande av garantireparationen.

6.) Denna Garanzia rimane annullata a tutti gli effetti nei seguenti casi:

a) Per modifica e/o manipolazione del Certificato di garanzia.

b) När fakta eller för små index och delar som utgör produkten statiskt repareras, modifieras eller ersätts, helt eller delvis, för hand av en
kontor, enhet eller person som INTE är auktoriserad av SIMA,SA Technical Sector

c) När den är installerad i den icke-godkända produkten eller enheten från SIMA, SA

7.) SIMA SA tar inget ansvar för derivat eller relaterade skador på produkten. Detta ingår inte, men det begränsar sig inte till detta, och
Problemi, utgifter för transport, telefonsamtal och förlust av personliga eller kommersiella varor, såsom förlust av stipendiet eller depositionen.

8.) I motori electrici o a scoppio, i händelse av fel under garantiperioden, måste skickas till SIMA SA:s hemvist eller till teknisk service
Godkänd av motortillverkaren, enligt dess garanti.

9.) Il Certificato di Garanzia dovra' stirrar i besittning av SIMA SA i en sekvens som inte är överlägsen ai TRENTA giorni naturali från partire dalla data di vendita del
prodotto, per fare beneficio della Garanzia. För att göra anspråk på garanzia dovra' kommer jag att presentera fattura dell' acquisto stämplad av stabilimento venditore med il
produktens serienummer.

ANDALUSIAN MACHINERY INDUSTRIAL SOCIETY, SA
POL. IND. JUNCARIL, C/ALBUÑOL, PARC. 250
18220 ALBOLOTE (GRANADA)
Telefon: 34 - 958-49 04 10 – Fax: 34 - 958-46 66 45
TILLVERKNING AV BYGGMASKINER
SPANIEN

Machine Translated by Google

Machine Translated by Google

oglavleniye

1. ÿÿÿÿÿ ÿÿÿÿÿÿÿÿÿÿ..... 4

2. ÿÿÿÿÿ ÿÿÿÿÿÿÿÿ 4

3. ÿÿÿÿÿÿÿÿÿÿÿÿÿÿÿÿ 4

4. ÿÿÿÿÿÿÿÿÿÿ ÿÿ ÿÿÿÿÿÿÿ .... 4 4.1 ÿÿÿÿÿÿ
ÿÿÿÿÿ..... ....4 4.2 ÿÿÿÿÿÿÿÿÿÿ
ÿÿÿÿÿÿÿÿÿÿÿ ÿ ÿÿÿÿÿÿÿ ÿÿÿÿÿÿÿÿ. 5

5. ÿÿÿÿÿÿÿÿÿÿ ÿÿ ÿÿÿÿÿÿÿÿÿÿÿ..... 5

6. ÿÿÿÿÿÿÿÿÿÿ ÿÿ ÿÿÿÿÿÿÿ ÿÿÿÿÿÿÿÿÿÿÿ..... ..... 6.

7. ÿÿÿÿÿÿÿÿÿÿ ÿÿÿÿÿÿÿÿ ÿÿÿÿÿÿ ÿÿÿÿÿÿÿÿÿ. 6

8. ÿÿÿÿÿÿÿÿÿÿÿ ÿÿÿÿÿÿÿÿÿÿÿÿÿ..... 6

9. ÿÿÿÿÿÿÿÿÿÿÿ ÿÿÿÿÿÿÿÿÿÿÿÿ ÿ ÿÿÿÿÿÿÿÿÿÿÿÿ..... 7

10. ÿÿÿÿÿÿÿÿ ÿÿÿÿÿÿ..... . ..... 7 11. ÿÿÿÿÿÿ ÿÿÿÿÿÿÿÿÿÿ

ÿÿÿÿÿ..... .... 7 ÿÿÿÿÿÿÿÿÿÿÿ

ÿÿÿÿÿÿÿÿÿÿ 8

Machine Translated by Google

1. ÿÿÿÿÿ ÿÿÿÿÿÿÿÿÿÿ.

ÿÿÿÿÿÿÿÿ: ÿÿÿÿÿ ÿÿÿÿÿÿÿ ÿÿÿÿÿÿÿÿÿÿÿÿ ÿÿÿÿÿÿÿÿÿÿÿÿ ÿÿÿÿÿÿÿÿÿÿÿÿ ÿÿÿÿÿÿÿÿÿÿÿÿ ÿ ÿÿÿÿÿÿÿÿÿÿÿÿ ÿÿÿÿÿÿÿ

ÿÿ ÿÿÿÿ ÿÿÿÿÿÿÿÿÿÿ ÿÿÿ ÿÿ ÿÿÿÿÿÿÿÿÿÿ ÿÿÿÿÿÿÿÿ ÿ ÿÿÿÿÿ ÿÿÿÿÿÿÿÿÿÿ ÿ ÿÿ ÿÿÿÿÿÿÿÿÿÿÿÿÿÿ ÿÿÿÿÿÿÿ ÿÿÿÿÿÿÿÿ
ÿ ÿÿÿÿÿÿÿÿÿ ÿÿÿÿÿÿÿ.

ÿÿÿ ÿÿÿÿÿÿÿÿÿÿÿÿ ÿÿÿÿÿÿÿÿÿÿ ÿÿÿÿÿÿÿÿÿÿ ÿÿ ÿÿ ÿÿÿÿÿÿÿÿÿÿÿÿ, ÿÿÿÿÿÿÿÿÿÿÿÿ, och ÿ ÿÿÿÿ ÿÿÿÿÿÿÿÿ, ÿÿÿÿÿÿÿÿ ÿÿÿÿ. ÿÿÿ ÿÿ ÿÿÿÿÿÿ ÿÿÿÿÿÿÿÿÿÿÿÿ ÿÿÿÿÿÿÿÿÿÿÿÿÿÿÿÿ
ÿÿÿ ÿÿÿÿÿÿÿÿÿÿ ÿÿÿÿÿÿÿÿÿÿ ÿÿÿÿÿ ÿÿÿÿÿÿÿÿÿÿ ÿÿÿÿÿÿÿÿÿÿÿÿÿÿ ÿÿÿÿÿ ÿÿÿOL ÿÿÿ ÿÿÿÿÿÿÿÿÿÿÿÿ ÿÿÿÿ ÿÿÿÿÿÿÿÿÿÿÿÿ, ÿÿ ÿÿÿÿÿÿÿÿÿÿ ÿÿÿÿÿÿÿÿÿÿ ÿ

Legkuju ÿ ÿÿÿÿÿÿÿÿÿÿÿÿ ÿÿÿÿÿÿÿÿÿ.

ÿÿÿÿÿÿÿÿ ÿÿÿÿÿ ÿÿÿÿ, ÿÿÿÿÿÿÿÿÿÿÿÿÿÿÿÿ ÿÿ ÿÿÿÿÿÿÿÿÿÿÿÿÿÿÿÿ, ÿÿÿÿÿÿÿÿÿÿÿÿ ÿÿÿÿÿÿÿÿÿÿÿÿÿÿÿÿ ÿÿÿ ÿÿÿÿÿÿ ÿÿÿÿÿÿÿÿÿÿÿÿ ÿÿÿÿÿÿÿÿÿÿÿÿÿÿÿÿ, ÿÿÿÿÿÿÿ ÿÿÿÿÿÿÿÿÿÿÿÿ ÿÿÿÿÿÿÿÿÿÿ
ÿÿÿÿÿÿÿ ÿÿÿÿÿÿÿÿÿÿÿÿÿÿÿÿ.

ÿÿÿÿÿÿÿÿÿÿÿÿÿÿ ÿÿÿÿÿÿÿÿ ÿÿÿÿÿÿÿ ÿÿÿÿÿÿÿÿÿÿÿÿÿÿ ÿÿ ÿÿÿÿÿÿÿÿÿÿÿÿÿÿ ÿ ÿÿÿÿÿÿ ÿÿÿÿÿÿÿÿÿÿÿÿ ÿÿÿÿÿÿÿÿÿÿÿÿ ÿÿÿÿÿ ÿÿÿ, ÿÿÿ ÿÿÿÿÿÿÿÿÿÿÿÿÿÿÿÿÿÿÿÿ.

2. ÿÿÿÿÿ ÿÿÿÿÿÿÿÿÿ

ÿÿÿÿÿÿÿ ÿÿÿÿÿÿÿÿÿ ÿ ÿÿÿÿÿÿÿÿÿ ÿÿÿÿÿÿÿ, ÿÿÿÿÿÿÿÿÿÿÿÿÿÿÿ ÿÿ SIMA , modell **C6/..,** ÿÿÿÿÿÿÿÿÿÿÿÿÿ ÿÿÿ ÿÿÿÿÿÿ
Gladkih och gevär hagelgevär armatur med den vackraste huden

ÿÿÿÿÿ ÿÿÿÿÿÿ ÿÿÿÿÿÿÿÿÿÿÿÿÿÿ ÿÿÿÿÿÿÿÿÿÿÿÿÿÿ ÿÿÿÿÿÿÿÿÿÿ ÿÿÿÿÿÿÿÿÿÿÿÿÿÿÿÿÿÿÿÿ ÿ ÿÿÿÿÿÿÿÿ, ÿÿÿÿÿÿÿÿ ÿÿÿÿÿÿÿ
ÿÿÿÿÿÿÿÿÿÿ.

- ÿÿÿÿÿÿÿÿÿ ÿÿÿÿÿÿÿÿÿÿ ÿÿÿÿÿÿÿ ÿÿÿÿÿÿÿ ÿ ÿÿÿÿÿÿÿ ÿÿÿÿÿÿÿÿÿÿÿÿÿ ÿÿÿ ÿÿÿÿÿÿÿ ÿÿÿÿÿÿÿÿÿÿÿÿÿÿÿ
  ÿÿÿÿÿÿÿÿÿÿÿ, ÿÿÿÿÿÿÿÿÿÿÿÿÿÿÿÿÿÿÿ

Machine Translated by Google

4.2 ÿÿÿÿÿÿÿÿÿÿÿÿ ÿÿÿÿÿÿÿÿÿÿÿÿ ÿ ÿÿÿÿÿÿÿÿ ÿÿÿÿÿÿÿÿÿ.

ÿÿÿÿÿ ÿÿÿÿÿÿÿÿÿ ÿÿÿÿÿÿÿ ÿ ÿÿÿÿÿÿÿÿ ÿÿÿÿÿÿÿÿÿ, ÿÿÿÿÿÿÿÿÿÿ ÿÿÿÿÿÿÿÿÿ ÿÿÿÿÿÿÿÿÿ ÿÿÿÿÿÿÿÿÿ ÿÿÿÿÿÿÿÿÿ, ÿÿÿÿÿÿÿÿÿÿ ÿÿÿÿÿÿÿÿÿÿ ÿÿÿÿÿÿÿÿÿÿ ÿÿÿÿÿÿÿÿÿÿ ÿÿÿÿÿÿÿÿÿÿ ÿÿÿÿÿÿÿÿÿ

1 ÿÿÿÿÿ ÿÿÿÿÿÿÿ ÿÿÿÿÿÿÿÿ ÿÿÿ ÿÿÿÿÿÿÿÿÿ ÿÿÿÿÿÿÿÿÿ ÿÿÿÿÿ. Esli ÿÿÿÿ ÿÿÿÿÿÿÿÿ ÿÿÿÿÿÿÿÿÿÿ, ÿÿÿÿÿÿÿÿ ÿÿ.

2 ÿÿÿÿÿÿ **5 ÿÿÿÿ** ÿÿÿÿÿÿÿÿÿ ÿÿÿ ÿÿÿÿÿÿÿ.

3 ÿÿÿÿÿÿ **2 ÿÿÿÿÿÿ** ÿÿÿÿÿÿÿÿÿ ÿÿÿÿÿÿÿ ÿÿÿÿÿÿÿÿÿ ÿÿÿÿÿÿÿÿÿÿÿÿ ÿÿÿÿÿ.

5. ÿÿÿÿÿÿÿÿÿÿ ÿÿ ÿÿÿÿÿÿÿÿÿÿÿÿ.

ÿÿÿÿÿÿ ÿÿÿÿÿÿÿÿ ÿ ÿÿÿÿÿÿÿÿ ÿÿÿÿÿÿ ÿÿÿÿÿÿÿÿÿÿÿÿ ÿÿÿ ÿÿÿÿÿ ÿÿÿÿÿÿÿÿÿ ÿÿÿÿÿÿ ÿÿÿÿÿÿÿÿ ÿ ÿÿÿÿÿÿÿÿÿ; ÿÿÿÿÿ ÿÿÿÿÿÿ ÿÿÿÿÿÿÿÿÿÿÿÿÿ ÿÿÿÿÿTSÿ ÿÿÿÿÿÿÿÿÿÿÿÿÿÿÿÿÿÿ. ÿÿÿÿÿ ÿÿÿÿÿÿÿÿÿÿÿÿÿÿÿÿÿÿ ÿÿÿ ÿÿÿÿÿÿÿÿÿÿÿÿ ÿÿÿ ÿÿÿÿÿÿÿÿÿÿÿÿ ÿÿÿÿÿÿÿÿÿÿ ÿÿÿÿÿÿÿÿÿÿÿÿÿ ÿÿÿÿÿÿÿÿÿÿ ÿÿÿÿÿÿÿÿÿÿÿÿ. ÿÿÿÿ ÿÿÿÿÿ ÿ:00ÿÿÿ ÿÿÿÿÿÿÿÿÿÿ ÿÿÿ ÿÿÿÿÿ ÿÿÿÿÿÿÿÿÿÿÿÿ ÿÿÿÿÿÿÿÿÿÿÿÿÿÿ, ÿÿÿÿÿÿÿÿÿÿÿÿ ÿÿÿÿÿÿÿ material

ÿÿÿ ÿÿÿÿÿÿÿÿÿÿÿÿÿ ÿÿÿÿÿ ÿÿÿÿÿÿÿÿÿ ÿÿÿÿÿÿÿÿÿÿÿ:

1 ÿÿÿÿÿÿÿÿÿÿ ÿÿÿÿÿÿÿÿ ÿÿ ÿÿÿÿÿÿÿÿ ÿÿÿÿÿÿÿÿÿÿÿÿ ÿÿÿÿÿÿÿÿÿÿÿ ÿÿÿÿÿÿÿÿÿÿÿÿÿÿÿÿÿÿ ÿÿÿÿÿÿÿÿ. ÿÿÿÿÿÿÿÿÿÿÿ ÿÿÿÿÿÿÿÿÿÿÿ ÿÿÿÿÿÿÿÿÿÿÿÿÿÿ ÿ ÿÿÿÿÿÿÿÿÿÿÿÿÿ ÿÿÿÿÿÿÿÿÿÿ.

2 Podnymite rychag

3 ÿÿÿÿÿÿÿÿÿÿ ÿÿÿÿÿÿÿÿÿ ÿÿÿ ÿÿÿÿÿÿ ÿ ÿÿÿÿÿÿÿÿÿÿ ÿÿÿÿÿÿ ÿÿÿÿÿÿ, ÿÿÿÿÿÿ ÿÿÿÿÿÿÿÿÿÿ ÿÿÿÿÿÿ ÿÿÿÿÿÿÿÿÿÿÿÿÿÿÿÿÿÿÿÿÿÿÿÿ; ÿÿÿÿÿÿÿÿÿÿ ÿÿÿÿÿÿ ÿÿÿÿÿÿ ÿÿÿÿÿÿÿÿ ÿ ÿÿÿÿÿÿÿÿÿÿ ÿÿÿÿÿÿÿÿÿÿ ÿÿÿÿÿÿÿÿÿÿ ÿÿÿÿÿÿÿÿÿÿ ÿÿÿ ÿÿÿÿÿÿÿÿÿÿ ÿÿÿÿÿÿÿÿÿÿ ÿÿÿÿÿÿÿÿÿÿ ÿÿÿÿÿÿÿÿÿÿ ÿÿÿÿÿÿ.

ÿÿÿÿÿÿ **C6/28 och C6/32** ÿÿÿÿÿÿÿÿÿÿÿÿ ÿÿÿÿÿÿÿÿÿÿÿÿÿÿÿÿ ÿÿÿÿÿÿÿÿÿÿ **B, ÿÿÿ.2** ÿÿÿÿÿÿÿÿ ÿÿÿÿÿÿÿÿÿÿ ÿÿÿÿÿÿÿÿÿÿÿÿÿÿ ÿÿÿÿÿÿÿÿÿÿ ÿÿÿÿÿÿ ÿÿÿÿÿÿ ÿ ÿÿÿÿÿÿÿÿÿÿÿÿÿÿ ÿÿ ÿÿÿÿÿÿÿÿ ÿÿÿÿÿÿÿÿÿÿÿÿ för ÿÿÿÿÿ.

ÿÿÿÿÿ ÿÿÿÿÿÿÿÿÿ ÿÿÿÿÿÿÿÿÿÿÿÿÿ ÿVEÿVE ÿÿÿÿ ÿÿÿÿ ÿ ÿÿÿÿÿÿ ÿÿÿÿ, ÿÿÿÿÿÿÿÿÿ ÿÿÿÿÿ ÿÿÿÿÿÿÿÿÿ ÿ ÿ. **T, Ris.** 2

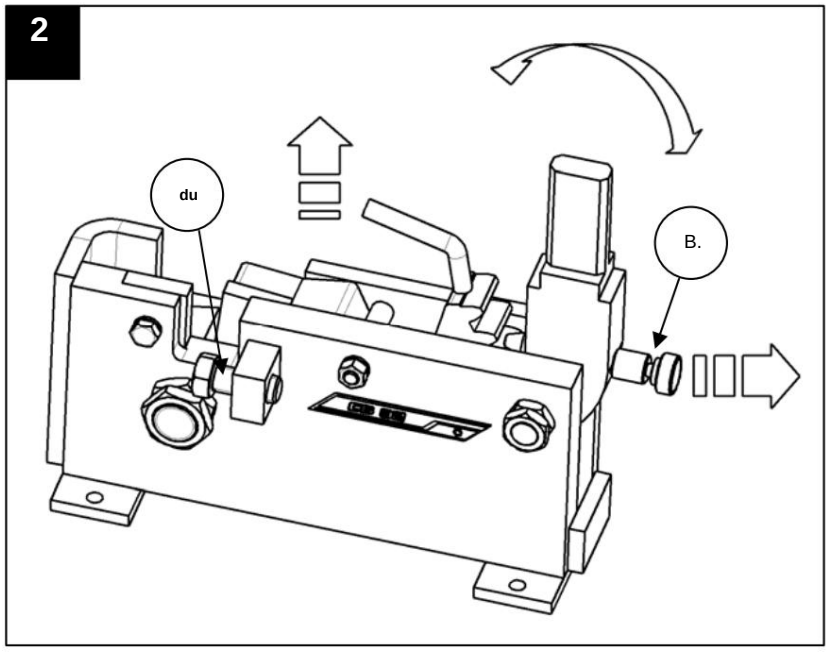

Machine Translated by Google

6. ÿÿÿÿÿÿÿÿÿÿ ÿÿ ÿÿÿÿÿÿÿ ÿÿÿÿÿÿÿÿÿÿÿÿ

- ÿÿÿÿÿÿ ÿÿÿ ÿÿÿÿÿÿÿÿÿÿÿÿ ÿÿÿÿÿÿ ÿÿÿÿÿÿÿÿ ÿ ÿÿÿÿÿÿÿÿ ÿÿÿÿÿÿ ÿÿÿÿÿÿÿÿÿÿÿÿ ÿÿÿÿÿÿÿÿÿÿ ÿÿÿÿÿÿÿÿÿÿ ÿÿÿÿÿÿÿÿÿÿ ÿÿÿ ÿÿÿÿ ÿÿÿÿÿÿÿÿÿÿÿÿÿÿÿÿ.
- ÿÿÿÿÿÿÿ ÿÿÿÿÿÿ ÿÿÿÿÿÿÿÿÿÿÿÿÿÿÿÿ ÿÿÿÿÿÿ ÿÿÿÿÿÿÿÿÿÿ, ÿÿÿÿÿÿÿÿ ÿ ÿÿÿÿÿÿÿÿÿÿÿÿÿ.
- ÿÿÿÿÿÿ ÿÿÿÿÿÿÿÿÿÿÿ ÿÿÿÿÿÿÿÿ ÿÿÿÿÿÿÿÿÿÿÿÿÿÿ ÿÿÿÿÿÿ, ÿÿÿÿÿÿÿÿÿÿÿÿÿÿ för ÿÿÿÿÿÿÿ ÿÿÿÿ ÿÿÿÿÿ.
- ÿÿÿÿÿÿÿÿÿ ÿÿÿ ÿÿÿÿÿÿÿ ÿÿÿÿÿÿÿÿÿ ÿ ÿÿÿÿÿÿÿÿ ÿÿÿÿÿÿÿÿÿÿÿ ÿÿÿÿÿÿÿÿÿ ÿ ÿÿÿÿÿÿ ÿ ÿÿÿÿÿÿ.
- ÿÿ ÿÿÿÿÿÿÿÿÿÿÿÿ ÿÿÿÿÿÿÿ, ÿÿÿÿ ÿÿÿ ÿÿ ÿÿÿÿÿÿÿÿÿÿ ÿÿ ÿÿÿÿÿÿÿÿÿÿ ÿÿÿÿÿÿÿÿÿÿ.
- ÿÿÿÿÿÿÿÿÿ, ÿÿÿ ÿÿÿÿÿÿÿÿÿÿÿ ÿÿ ÿÿÿÿÿÿÿÿÿÿÿ ÿ ÿÿÿÿÿÿ ÿÿÿÿÿÿÿÿÿ ÿÿÿÿÿ.
- ÿÿÿÿ ÿÿÿÿÿÿÿ ÿÿÿÿÿÿÿÿÿÿÿ ÿÿÿÿÿÿ, ÿÿÿÿÿÿ ÿÿÿÿÿÿÿÿÿÿ för ÿÿÿÿÿ ÿÿÿÿÿÿÿÿ ÿÿÿÿÿÿÿÿÿÿ ÿÿ ÿÿÿÿ.
- ÿÿÿÿÿÿÿÿÿ ÿÿÿÿÿÿÿÿÿ ÿÿÿ ÿÿÿÿÿÿÿÿÿÿ, ÿÿÿÿÿ, ÿÿÿÿÿ, ÿÿÿÿÿÿÿ ÿ ÿ.ÿ.
- Inga nya möjligheter för ÿÿÿÿÿ, ÿÿÿ ÿÿÿÿÿÿÿ ÿÿÿ ÿÿ ÿÿÿÿÿÿÿÿÿÿÿÿÿ.

ÿÿÿÿÿÿÿÿ: ÿÿÿÿÿÿÿÿ ÿÿÿÿ ÿÿÿÿÿÿÿÿÿÿÿ ÿ ÿÿÿÿÿÿ ÿÿÿÿÿÿÿÿÿÿ ÿÿÿÿÿÿÿÿÿÿÿÿ ÿÿ ÿÿÿÿÿÿÿ ÿÿÿÿÿÿÿÿÿÿ

ÿÿÿÿÿÿÿÿÿÿ ÿÿÿ ÿÿÿÿÿ, ÿÿÿÿÿ ÿÿÿÿÿÿÿÿ ÿÿÿÿÿ ÿÿ ÿÿÿÿÿ ÿÿÿÿÿÿÿÿÿÿ ÿÿÿÿÿ.

ÿÿ SIMA ÿÿÿÿÿ ÿÿÿÿÿÿÿÿÿÿÿÿÿÿÿÿ ÿÿ ÿÿÿÿÿÿÿÿÿÿÿÿ ÿÿÿÿÿÿÿÿÿÿÿÿÿÿ ÿÿÿÿÿÿÿÿÿÿÿÿÿÿ ÿÿÿÿÿÿÿÿÿÿÿÿÿÿ ÿÿÿÿÿÿ ÿÿÿÿÿÿÿÿ ÿ ÿÿÿÿÿÿÿÿ ÿÿÿÿÿÿ.

7. ÿÿÿÿÿÿÿÿÿÿÿ ÿÿÿÿÿÿÿÿ ÿÿÿÿÿÿÿ ÿÿÿÿÿÿÿÿÿÿ.

ÿÿÿÿÿÿÿÿÿÿÿÿÿ	**ÿÿÿÿÿÿÿÿÿ ÿÿÿÿÿÿÿÿ**	**ÿÿÿÿÿÿÿÿÿÿ**
ÿÿÿÿÿ ÿÿ ÿÿÿÿÿÿÿÿÿÿÿÿ	ÿÿÿÿÿ ÿÿÿÿÿ	Övernattning i den nya serien ÿÿÿÿÿÿÿÿ ÿÿÿ ÿÿÿÿÿÿÿÿ ÿÿÿ ÿÿ ÿÿÿÿÿ.
	Chrezmernoe soprotivlenie	ÿÿÿÿÿÿÿÿÿÿÿÿÿ ÿÿÿÿÿÿÿÿÿÿÿÿÿÿ ÿÿÿÿÿÿ
Prezhdevremennyy iznos boltov	Icke-teknisk observation	ÿÿÿÿÿÿÿÿÿ ÿÿÿÿÿÿÿÿÿÿ ÿÿÿÿÿ

8. ÿÿÿÿÿÿÿÿÿÿÿÿ ÿÿÿÿÿÿÿÿÿÿÿÿÿÿ.

ÿÿÿÿÿÿÿ	**C6/22.**	**C6/28.**	**C6/32.**
ÿÿÿ ÿÿÿÿÿ ÿÿ	19	40	49
ÿÿÿÿÿÿÿ ÿ x ÿ x ÿ ÿÿ.	300x120x250	470x150x350	470x16 x360
ÿÿÿÿÿÿÿÿÿÿÿÿ Ø ÿÿÿÿÿÿÿÿ ÿÿ	22 gladka	28 gladka.	32 gladka

Machine Translated by Google

9. ÿÿÿÿÿÿÿÿÿÿÿÿ ÿÿÿÿÿÿÿÿÿÿÿÿÿÿ ÿ ÿÿÿÿÿÿÿÿÿÿÿÿÿ.

ÿÿ ÿÿÿÿ ÿÿÿÿ ÿÿÿÿÿÿÿÿ ÿÿ ÿÿÿÿ ÿÿÿÿÿÿÿÿÿÿÿÿÿ ÿÿ ÿÿÿÿÿÿ ÿÿÿÿÿ-ÿÿÿÿ ÿÿÿÿÿÿÿÿÿÿ ÿÿÿÿÿÿÿÿ, ÿÿÿÿÿ ÿÿ ÿÿÿÿ ÿÿÿÿÿÿÿÿÿÿÿÿÿÿ ÿÿ ÿÿÿÿÿÿÿ ÿÿÿÿÿÿÿÿÿÿÿÿÿ, ÿÿÿÿÿÿÿ ÿÿÿÿÿÿÿÿ ÿÿÿÿÿÿÿÿ ÿÿÿÿÿÿÿÿ ÿÿÿÿÿÿÿÿ, ÿ ÿÿÿÿÿÿÿ ÿÿÿÿÿÿ ÿÿÿÿ ÿ ÿÿÿÿÿÿÿ ÿÿÿÿÿÿÿ, ÿÿÿÿ ÿÿÿÿÿÿÿ ÿÿÿÿÿÿÿÿÿÿÿÿ ÿÿÿÿÿÿ ÿÿÿÿ ÿÿÿÿÿÿÿÿ ÿ ÿÿÿÿÿÿÿÿÿÿÿÿ ÿÿÿÿÿÿÿÿÿÿÿÿ ÿÿÿÿÿÿÿÿÿÿÿÿ.

ÿÿ ÿÿÿÿÿÿÿ ÿÿÿÿÿÿÿÿÿÿ ÿÿÿÿÿÿÿÿÿÿÿÿ ÿÿÿÿÿÿÿÿÿÿ ÿÿÿÿÿÿÿÿÿÿ ÿÿÿÿÿÿÿÿ ÿÿÿÿÿÿÿÿÿÿÿÿÿÿ ÿÿÿÿÿÿÿÿÿÿÿÿÿ, ÿÿÿ ÿÿÿÿ ÿÿÿÿÿÿÿÿ ÿÿÿÿÿÿÿÿÿÿ, ÿÿÿ ÿÿÿÿÿÿÿÿÿ ÿÿÿÿÿÿÿÿÿ ÿÿÿÿÿÿÿÿÿÿÿÿÿÿ ÿ ÿÿÿÿÿÿ ÿÿÿÿÿÿÿÿÿÿÿÿÿÿ ÿÿÿÿÿÿÿÿÿÿÿÿÿÿÿ ÿÿÿÿÿÿÿÿ ÿÿÿÿÿÿ.

Garanti på material som inte tillhandahålls av ÿÿ ÿÿÿÿ (electrooborudovanie, ÿÿÿÿÿÿÿÿÿ, ÿÿÿÿÿÿÿÿÿÿÿ ÿ ÿ.ÿ.) ÿÿÿÿÿÿÿÿÿÿÿÿÿÿ ÿÿÿÿÿÿÿÿ, ÿÿÿÿÿÿÿÿÿÿÿÿÿÿÿÿ ÿÿÿIZÿÿÿÿÿÿÿÿ.

ÿÿ ÿÿÿÿ ÿÿÿÿÿÿÿÿÿ ÿÿ ÿÿÿÿÿ ÿÿÿÿÿ ÿÿÿÿÿÿÿ ÿÿÿÿÿÿÿÿ ÿ ÿÿÿÿÿÿ ÿÿÿ ÿÿÿÿÿÿÿÿÿÿÿÿÿÿÿÿ ÿÿÿÿÿÿÿÿÿÿ.

10. ÿÿÿÿÿÿÿÿ ÿÿÿÿÿÿ.

ÿÿÿÿÿÿÿÿ ÿÿÿÿÿÿ, ÿÿÿÿÿÿÿÿÿ ÿ ÿÿÿÿÿÿÿ ÿÿÿ ÿÿÿÿÿÿ ÿÿÿÿÿÿÿ ÿ ÿÿÿÿÿÿÿÿ ÿÿÿÿÿ ÿÿÿÿÿÿ ÿ6, ÿÿÿÿÿÿÿÿÿÿÿÿ ÿÿ ÿÿÿÿ, ÿÿÿÿÿÿÿÿ ÿ ÿÿÿÿÿÿÿÿÿÿÿÿÿÿÿÿ ÿÿÿÿÿÿÿÿÿÿÿÿÿÿÿÿ ÿÿÿÿÿÿÿÿ ÿ ÿÿÿÿÿÿ ÿÿÿÿÿÿÿÿÿÿ.

ÿÿÿ ÿÿÿÿÿÿ ÿÿÿÿÿ-ÿÿÿÿ ÿÿ ÿÿÿÿÿÿÿÿ ÿÿÿÿÿÿÿ ÿÿÿÿÿÿÿÿÿ ÿÿÿÿÿÿÿÿÿ ÿ ÿÿÿÿÿÿÿ ÿÿÿÿÿÿÿÿÿÿÿÿÿÿÿ ÿÿÿÿÿÿÿÿÿÿ ÿÿ ÿÿÿÿ ÿ ÿÿÿÿÿÿÿÿ **ÿÿÿÿÿ,** ÿÿÿÿÿÿÿ ÿÿÿÿÿÿÿÿ ÿÿÿÿÿÿÿÿÿÿ ÿÿÿÿÿÿÿÿÿÿÿÿ ÿÿÿÿÿÿÿÿ ÿÿÿÿÿÿ, ÿ ÿÿÿÿÿ **ÿÿÿÿÿÿ, ÿÿÿÿÿÿÿÿÿÿÿÿÿÿÿÿ ÿÿÿÿÿ** ÿ **ÿÿÿ ÿÿÿÿÿÿÿÿÿÿÿÿ** ÿÿÿÿÿÿÿ, ÿÿÿÿÿÿÿ ÿÿÿÿÿÿÿÿ ÿÿ ÿÿÿÿÿÿÿÿÿÿÿÿÿÿÿÿÿÿ ÿÿÿÿÿÿÿÿ ÿÿÿÿÿÿÿ, ÿ ÿÿÿÿÿÿÿÿ ÿÿÿÿÿÿÿÿÿÿÿÿ ÿÿÿÿÿÿÿ.

11. ÿÿÿÿÿÿ ÿÿÿÿÿÿÿÿÿÿ ÿÿÿÿÿÿ.



ÿÿÿÿÿÿ ÿÿÿÿÿÿÿÿÿÿ ÿÿÿÿÿÿÿ ÿÿÿÿÿÿÿÿÿÿÿ ÿÿÿÿÿÿÿ ÿÿÿÿ, ÿÿÿÿÿ ÿÿÿÿÿÿÿÿÿÿÿÿÿÿ. ÿ ÿÿÿÿÿ ÿÿÿÿÿÿÿ ÿÿÿÿÿÿÿÿÿ ÿÿÿÿÿÿÿÿÿÿÿÿ, ÿÿÿÿÿÿÿÿÿÿÿÿÿÿÿ, ÿÿÿÿÿÿÿÿÿ och ÿPAÿÿÿÿÿ ÿÿÿÿÿÿ ÿÿÿÿÿÿÿÿÿ ÿ ÿÿÿÿÿÿÿÿÿÿÿÿ ÿÿÿÿÿÿ. ÿÿÿÿÿÿÿÿÿÿÿÿ ÿÿÿÿÿÿÿÿÿÿ ÿÿÿÿÿÿ ÿÿÿÿ ÿÿÿÿÿÿÿÿÿÿÿÿ ÿ ÿÿÿÿÿ ÿÿÿÿÿÿÿÿÿÿÿÿ ÿÿÿÿÿÿÿÿÿÿÿÿ ÿÿÿÿÿÿÿÿÿÿÿÿ.

Machine Translated by Google

ÿÿÿÿÿÿÿÿÿÿÿÿ ÿÿÿÿÿÿÿÿÿÿÿ **Obsluzhivanie**

Ekzemplyar för ÿÿÿÿÿÿÿÿÿÿÿÿÿ

ÿÿÿÿÿÿÿÿ ÿ ÿÿÿÿÿÿ

Nazvanie och allvar

ÿÿÿÿÿÿÿÿ ÿ ÿÿÿÿÿÿÿÿÿÿ

ÿÿÿ

adresser

ÿÿÿÿÿÿÿÿÿÿ ÿÿÿÿÿ

strana

telefon faks

e-post

data pokupki

ÿÿÿÿÿÿÿ ÿ ÿÿÿÿÿÿ ÿÿÿÿÿÿÿÿÿÿÿ-ÿÿÿÿÿÿÿÿ **Podpis klienta**

Usloviya garanti obsluzhivaniya

1) ÿÿ ÿÿÿÿ ÿÿÿÿÿÿÿÿÿÿ ÿÿÿÿÿÿÿÿÿÿ ÿÿÿÿÿÿÿÿÿÿÿÿÿÿÿÿ ÿÿÿÿÿ ÿÿ ÿÿÿÿÿ ÿÿÿÿÿÿÿ ÿ ÿ ÿÿÿÿÿÿ ÿÿÿ ÿÿÿÿÿÿÿÿÿÿÿÿ ÿÿÿÿÿÿÿÿÿÿÿ ÿ ÿÿÿÿÿÿ ÿÿÿÿ ÿÿÿÿÿÿÿÿÿÿÿ ÿÿÿÿÿÿÿ ÿ ÿÿÿÿÿÿÿÿÿÿÿ ÿÿÿÿÿÿ.

2) ÿÿÿÿÿÿÿÿ ÿÿÿÿÿÿÿÿÿ och ÿÿÿÿÿÿÿ ÿÿÿÿÿÿÿÿÿÿlinesÿÿÿÿÿ ÿÿÿÿ ÿÿ ÿÿÿÿÿÿ ÿÿÿÿÿÿ, ÿÿÿÿÿ och ÿÿÿÿÿÿÿÿ ÿÿÿÿÿ ÿÿÿÿÿÿcome.

3) ÿÿÿÿÿÿÿÿÿ ÿÿÿÿÿÿÿÿÿ ÿÿÿÿÿÿÿ ÿÿ ÿÿÿÿÿÿÿÿÿÿÿÿÿÿke ÿÿÿÿÿÿ ÿÿ ÿÿÿÿÿÿÿÿÿÿÿÿÿÿÿ ÿÿ ÿÿÿÿ. ÿÿÿÿÿÿ ÿÿÿÿÿÿÿ ÿÿÿÿÿ ÿÿ ÿÿÿÿ ÿÿÿÿÿÿ.

4) ÿÿÿÿÿÿÿÿÿÿ, ÿÿÿÿÿÿÿÿÿ ÿÿÿÿÿÿÿÿÿ ÿÿÿÿÿÿÿÿÿÿ ÿÿÿÿÿÿÿÿÿÿÿ, ÿÿÿÿÿÿ, ÿÿÿÿÿÿÿ, ÿÿÿÿÿÿÿ ÿÿÿÿÿÿÿÿÿÿÿ, ÿÿÿÿÿÿÿÿÿÿ ÿÿÿÿÿÿÿÿ, ÿÿ ÿÿÿÿÿÿÿÿÿ ÿÿÿÿÿÿÿÿÿÿÿÿÿÿÿ ÿÿÿÿÿÿ.

5) ÿÿÿÿÿÿ ÿ ÿÿÿÿÿÿ, ÿÿÿÿÿÿÿÿÿÿÿÿÿÿÿ ÿÿÿÿÿÿÿÿÿÿ ÿÿÿÿÿÿÿÿÿÿÿÿÿ, ÿÿÿÿÿ ÿÿÿÿ ÿÿÿÿÿÿÿÿ ÿÿÿÿÿÿ ÿÿÿ ÿÿÿÿÿ ÿÿÿÿ ÿÿÿÿÿÿÿÿÿÿÿÿÿÿÿ ÿÿÿÿÿÿÿÿÿÿÿ ÿÿÿÿÿÿÿÿÿÿÿ ÿÿ ÿÿÿÿ.

6) ÿÿÿÿ ÿÿÿÿÿÿÿÿÿÿ ÿÿÿÿÿÿÿÿÿÿ ÿÿÿÿÿÿÿÿÿ ÿÿÿÿÿÿÿÿÿÿÿÿÿÿÿÿ ÿ ÿÿÿÿÿÿÿÿÿ ÿÿÿÿÿÿÿ:

a) Izmenenie Garantiynogo Sertifikata

b) ÿ ÿÿÿÿÿÿ ÿÿÿÿ zamena ÿÿÿ ÿÿÿÿÿÿ ÿÿÿÿÿÿÿ ÿÿÿÿÿÿÿÿÿÿ ÿ ÿÿÿÿÿÿÿÿÿÿ ÿÿÿ ÿÿÿÿÿÿ ÿÿÿÿÿÿÿÿÿÿ, inte upolnomochennym ÿÿÿÿÿ Institutionen för ÿÿ ÿÿÿÿ

c) ÿ ÿÿÿÿÿÿ ÿÿÿÿÿÿÿÿÿ ÿÿ ÿÿÿÿÿÿÿÿÿÿÿÿÿ ÿÿÿÿÿÿÿ, inte auktoriserad av densamma

7) ÿÿ ÿÿÿÿ ÿÿÿÿÿ ÿÿÿÿÿÿÿÿÿÿÿÿÿÿÿ ÿ ÿÿÿÿÿÿÿ ÿÿÿÿÿÿÿÿÿ ÿÿÿÿÿÿ ÿÿ ÿÿÿÿÿ ÿÿÿÿÿÿÿÿÿ ÿÿÿÿÿÿÿÿÿ. ÿ ÿÿÿÿÿÿ ÿÿÿÿÿÿÿ ÿÿÿÿÿÿÿÿÿ ÿÿÿÿÿÿÿÿÿÿ ÿ ÿÿÿÿÿÿÿ ÿÿÿ ÿÿÿÿÿÿÿÿÿÿÿÿÿÿÿ, ÿÿÿÿÿÿÿ ÿÿ ÿÿÿÿÿÿÿÿÿÿ ÿÿÿÿÿ, ÿÿÿÿÿÿÿÿÿÿÿÿ ÿÿÿÿÿÿ, ÿÿÿÿÿ ÿÿÿ ÿÿÿÿÿÿ ÿÿÿÿÿÿÿÿ ÿÿÿÿÿÿÿ ÿÿÿ ÿÿÿÿÿÿÿ.

8) ÿÿÿÿÿÿÿÿÿÿÿÿ ÿÿÿ ÿÿÿÿÿÿÿÿÿ ÿÿÿÿÿÿÿÿÿ ÿ ÿÿÿÿÿÿ ÿÿÿÿÿÿÿ ÿÿÿÿÿÿ ÿÿÿÿÿ ÿÿÿÿ ÿÿÿÿÿÿÿ ÿÿ ÿÿÿÿÿ ÿÿ ÿÿÿÿ ÿÿÿÿ ÿÿÿÿÿÿÿÿÿÿÿÿÿÿÿ ÿÿÿÿÿÿÿÿÿÿÿÿÿÿÿ ÿÿÿÿÿÿÿÿÿ för ÿÿÿÿÿÿÿÿÿÿÿ ÿÿÿÿÿÿÿÿÿÿÿÿÿ ÿÿÿÿÿÿ.

9) ÿÿÿÿÿÿÿ ÿÿÿÿÿÿÿÿÿÿÿ ÿÿÿÿÿÿÿÿÿÿÿ ÿÿÿÿÿ ÿÿÿÿ ÿÿÿÿÿÿÿÿ ÿÿ ÿÿÿÿÿÿÿÿ ÿ ÿ

Machine Translated by Google

Garantibevis ÿÿÿÿÿÿÿÿÿÿÿÿÿ

ÿÿÿÿÿÿÿÿÿÿ ÿÿÿ ÿÿÿÿÿÿÿÿÿÿÿÿ

ÿÿÿÿÿÿÿÿ ÿ ÿÿÿÿÿÿ

Nazvanie och allvar

ÿÿÿÿÿÿÿÿ ÿ ÿÿÿÿÿÿÿÿÿÿ

ÿÿÿ

adresser

ÿÿÿÿÿÿÿÿÿÿ ÿÿÿÿÿ

strana

telefon faks

e-post

data pokupki

ÿÿÿÿÿÿÿ ÿ ÿÿÿÿÿÿ ÿÿÿÿÿÿÿÿÿÿÿ-ÿÿÿÿÿÿÿÿ **Podpis klienta**

Usloviya garanti obsluzhivaniya

1) ÿÿ ÿÿÿÿ ÿÿÿÿÿÿÿÿÿÿÿ ÿÿÿÿÿÿÿÿÿÿ ÿÿÿÿÿÿÿÿÿÿÿÿÿÿÿÿ ÿÿÿÿÿ ÿÿ ÿÿÿÿÿ ÿÿÿÿÿÿÿ ÿ ÿ ÿÿÿÿÿÿ ÿÿÿ ÿÿÿÿÿÿÿÿÿÿ ÿÿÿÿÿ ÿÿ ÿÿÿÿ ÿÿÿÿÿÿÿ ÿÿÿÿÿÿÿÿÿÿÿ ÿ ÿÿÿÿÿÿÿ ÿÿÿÿÿÿ ÿÿÿÿ ÿ ÿÿÿÿÿÿÿ ÿÿÿÿÿÿÿ, ÿÿÿ ÿÿÿÿÿÿ ÿÿÿÿ ÿÿÿÿÿÿÿÿÿÿÿ ÿÿÿÿÿÿÿ ÿ ÿÿÿÿÿÿÿÿÿÿ ÿÿÿÿÿÿÿÿÿÿ.

2) Garanti för obsluzhivaniy och remonta desprostranyatsya tylko nÿ dÿÿÿÿ mashiny, modell och serienummer ÿÿÿÿÿÿ ÿÿÿ ÿ ÿÿÿÿÿÿÿÿÿÿ Sertifikat.

3). ÿÿÿÿÿÿ ÿÿÿÿÿÿÿ ÿÿÿÿÿ ÿÿ ÿÿÿÿ ÿÿÿÿÿÿ.

4) ÿÿÿÿÿÿÿÿÿÿ, ÿÿÿÿÿÿÿÿÿ ÿÿÿÿÿÿÿÿÿÿ ÿÿÿÿÿÿÿÿÿÿÿ ÿÿÿÿÿÿÿÿÿÿÿ, ÿÿÿÿÿÿ, ÿÿÿÿÿÿÿ, ÿÿÿÿÿÿÿ ÿÿÿÿÿÿÿÿÿÿÿ, ÿÿÿÿÿÿÿÿÿÿÿ ÿÿÿÿÿÿÿÿÿ, ÿÿ ÿÿÿÿÿÿÿÿÿ ÿÿÿÿÿÿÿÿÿÿÿÿÿÿ ÿÿÿÿÿÿ.

4 _ _ ÿÿÿÿÿÿÿÿÿÿÿ, ÿÿÿÿÿÿÿÿÿÿÿÿÿÿ ÿÿÿÿÿÿÿÿÿÿ ÿÿÿÿÿÿÿÿÿÿÿÿÿÿ ÿÿ ÿÿÿÿ.

6) ÿÿÿÿ ÿÿÿÿÿÿÿÿÿÿ ÿÿÿÿÿÿÿÿÿ ÿÿÿÿÿÿÿÿ ÿÿÿÿÿÿÿÿÿÿÿÿÿÿ ÿ ÿÿÿÿÿÿÿÿ ÿÿÿÿÿÿÿ:

a) Izmenenie Garantiynogo Sertifikata

b) ÿ ÿÿÿ ÿÿÿÿ ÿÿÿÿÿÿ ÿÿÿ ÿÿÿÿÿÿ ÿÿÿÿÿÿÿ ÿÿÿÿÿÿÿÿÿ ÿÿÿÿÿÿÿcledic

c) ÿ ÿÿÿÿÿÿ ÿÿÿÿÿÿÿÿÿ ÿÿ ÿÿÿÿÿÿÿÿÿÿÿÿ ÿÿÿÿÿÿÿ, inte auktoriserad av densamma

7) ÿÿ ÿÿÿÿ ÿÿÿÿÿ ÿÿÿÿÿÿÿÿÿÿÿÿÿÿ ÿ ÿÿÿÿÿÿÿ ÿÿÿÿÿÿÿÿÿ ÿÿÿÿÿÿ ÿÿ ÿÿ ÿÿÿÿÿ ÿÿÿÿÿÿÿÿÿ ÿÿÿÿÿÿÿÿÿ. ÿ ÿÿÿÿÿÿ ÿÿÿÿÿÿÿ ÿÿÿÿÿÿÿÿ ÿÿÿÿÿÿÿÿÿ ÿ ÿÿÿÿÿÿÿ ÿÿÿ ÿÿÿÿÿÿÿÿÿÿÿÿÿÿÿ, ÿÿÿÿÿÿÿ ÿÿ ÿÿÿÿÿÿÿÿÿÿ ÿÿÿÿÿ, ÿÿÿÿÿÿÿÿÿÿÿÿ ÿÿÿÿÿÿ, ÿÿÿÿÿ ÿÿÿ ÿÿÿÿÿÿ ÿÿÿÿÿÿÿÿ ÿÿÿÿÿÿÿ ÿÿÿ ÿÿÿÿÿÿÿ.

8) ÿÿÿÿÿÿÿÿÿÿÿÿÿ ÿÿÿ ÿÿÿÿÿÿÿÿÿ ÿÿÿÿÿÿÿÿÿ ÿ ÿÿÿÿÿÿ ÿÿÿÿÿÿÿ ÿÿÿÿÿÿ ÿÿÿÿ ÿÿÿÿÿÿÿ ÿÿ ÿÿÿÿÿ ÿÿ ÿÿÿÿÿÿ ÿ ÿÿÿÿÿÿÿÿÿÿÿÿÿÿ ÿÿÿÿÿÿÿÿÿÿÿÿÿÿ ÿÿÿÿÿÿÿÿÿ för ÿÿÿÿÿÿÿÿÿÿ ÿÿÿÿÿÿÿÿÿÿÿÿ ÿÿÿÿÿÿ.

9) ÿÿÿÿÿÿÿ ÿÿÿÿÿÿÿÿ material ÿÿÿ ÿÿÿÿÿÿÿÿÿÿ ÿÿÿÿÿÿÿÿÿÿÿÿ ÿÿÿÿÿÿÿÿÿÿÿÿ ÿÿÿÿÿÿÿÿ ÿÿÿÿÿÿÿÿÿÿÿ ÿÿÿ ÿÿ ÿÿÿÿÿÿÿ ÿÿÿÿÿÿÿÿÿÿÿ ÿ ÿÿÿÿÿÿÿ ÿÿÿÿÿÿÿÿÿ-ÿÿÿÿÿÿÿÿ ÿ ÿÿÿÿÿÿÿÿÿ ÿÿ ÿÿÿÿ ÿÿÿÿÿÿÿÿ ÿÿÿÿÿÿÿ ÿÿÿÿÿÿ ÿÿÿÿÿÿÿÿÿ.

ÿÿÿÿÿÿÿÿ ÿÿÿÿÿÿÿÿÿ, ÿÿ. Albunol, Uchastok 250
18220 Albolote, Granada
Tel: 34-958-49 04 10 – Faks: 34-958-46 66 45
Proizvodstvo ÿÿÿÿÿÿÿÿÿÿÿ ÿÿÿÿÿÿÿ
Spanien

Machine Translated by Google

Machine Translated by Google

Machine Translated by Google



ANDALUSIAN MACHINERY INDUSTRIAL SOCIETY, SA

POL. IND. JUNCARIL, C/ALBUÑOL, PARC. 250

18220 ALBOLOTE (GRANADA)

Telefon: 34 - 958-49 04 10 – Fax: 34 - 958-46 66 45

TILLVERKNING AV BYGGMASKINER

SPANIEN